МикроТех
119330, Москва, ул.Мосфильмовская 17Б
8(495)943-13-99, 8(495)778-68-00
info@mctex.ru www.ecolabmicrotex.ru

MILLIPORE

www.merkmillipore.ru

Лабораторная фильтрация

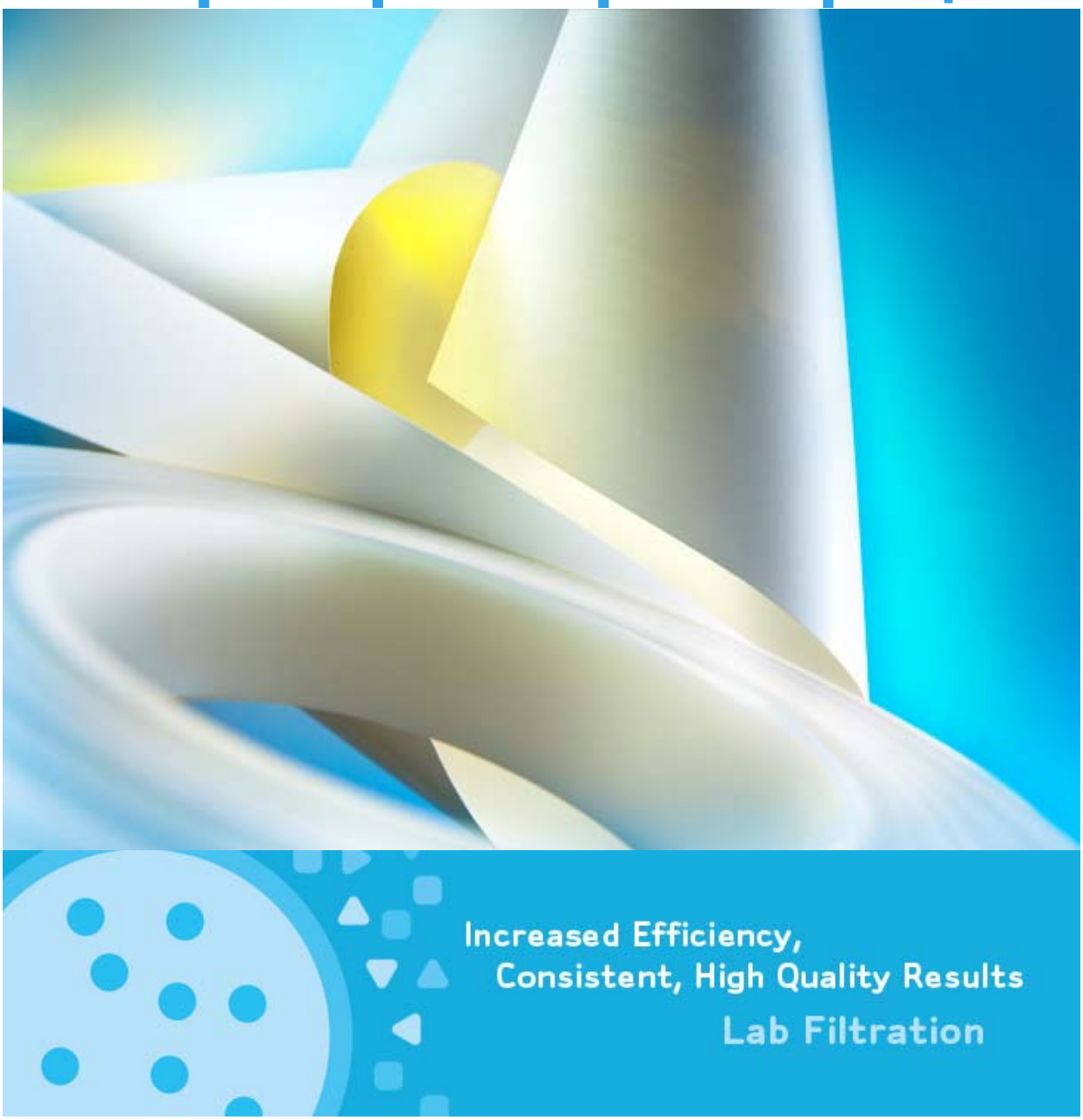

Мембраны. Фильтродержатели. Аксессуары.

МикроТех
119330, Москва, ул.Мосфильмовская 17Б
8(495)943-13-99, 8(495)778-68-00
info@mctex.ru www.ecolabmicrotex.ru

Мембранные фильтры

Durapore® (PVDF)

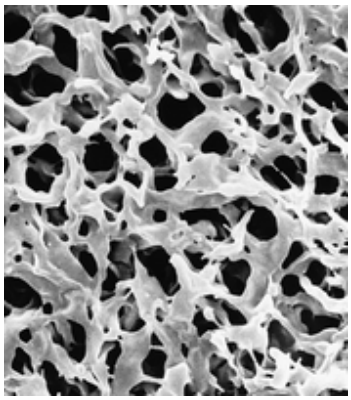

Мембрана Durapore обеспечивает высокую скорость фильтрации, обладая при этом низкой экстрагируемостью и широкой химической совместимостью. Гидрофильный Durapore связывает гораздо меньше белков, чем нейлоновые, целлюлозные или тефлоновые мембраны.

ОПИСАНИЕ
Цвет: белый
Поверхность: гладкая
Толщина: 125 мкм
Стерилизация: автоклавирование (121 °C при 1 bar), EO или гамма
Рабочая температура: 85 °C макс.
Бактериальные эндотоксины: 0.5 EU/мл
Экстрагируемость: < 0.5%

ХАРАКТЕРИСТИКИ

Применение	Код фильтра*	Размер пор (мкм)	Смачиваемость	Точка пузырька (bar)	Скорость фильтрации, вода (мл/мин/см^2)	Скорость фильтрации, воздух (л/мин/см^2)	Связывание белка (мкг/см^2)
Удаление микоплазмы в биологических растворах	VVLP	0.1	Гидрофильная	≥4.8 bar	2.5	0.15	4
Стерилизующая фильтрация биологических растворов	GVWP	0.22	Гидрофильная	≥3.45 bar	6.7	2	4
Очистка биологических растворов	HVLP	0.45	Гидрофильная	≥1.55 bar	29	4	4
	DVPP	0.65	Гидрофильная	≥1.10 bar	69	9	4
Очистка биологических растворов; мониторинг частиц	SVLP	5	Гидрофильная	≥0.2 bar	288	32	4
Стерилизация воздуха, стерилизация газов	VVHP	0.1	Гидрофильная	≥4.8 bar		3	150
Стерилизация воздуха, стерилизация газов, фильтрация растворителей	GVHP	0.22	Гидрофильная	≥1.24 bar	15	16	150
Стерилизация воздуха, стерилизация газов, фильтрация растворителей	HVHP	0.45	Гидрофильная	≥0.56 bar	35	20	150

*Относится к первым 4 символам каталожного номера

ИНФОРМАЦИЯ ДЛЯ ЗАКАЗА

Гидрофильный Durapore

Размер пор, мкм	Диаметр, мм	Шт./уп.	Кат. №
0.1	13	100	VVLP01300
	25	100	VVLP02500
	47	100	VVLP04700
	90	50	VVLP09050
	142	50	VVLP14250
0.22	13	100	GVWP01300
	25	100	GVWP02500
	47	100	GVWP04700
	90	50	GVWP09050
	100	50	GVWP10050
	142	50	GVWP14250
0.45	304 x 3 m	1	HVLP00010
	13	100	HVLP01300
	25	100	HVLP02500
	47	100	HVLP04700
	90	50	HVLP09050
	142	50	HVLP14250
0.65	13	100	DVPP01300
	25	100	DVPP02500
	47	100	DVPP04700
	82	50	DVPP08250
	90	50	DVPP09050
	142	50	DVPP14250
5	13	100	SVLP01300
	25	100	SVLP02500
	47	100	SVLP04700
	47	100	SVWG04700
	90	50	SVLP09050

Гидрофобный Durapore

Размер пор, мкм	Диаметр, мм	Шт./уп.	Кат. №
0.1	47	100	VVHP04700
0.22	13	100	GVHP01300
	25	100	GVHP02500
	47	100	GVHP04700
	90	50	GVHP09050
	142	50	GVHP14250
	304 x 3 m	1	GVHP00010
0.45	13	100	HVHP01300
	25	100	HVHP02500
	47	100	HVHP04700
	90	50	HVHP09050
	142	50	HVHP14250

МикроТех
119330, Москва, ул.Мосфильмовская 17Б
8(495)943-13-99, 8(495)778-68-00
info@mctex.ru www.ecolabmicrotex.ru

Express® PLUS
Полиэфирсульфон (PES)

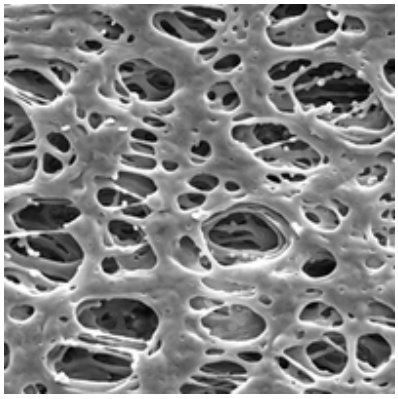

Мембрана Express позволяет максимально быстро фильтровать культуральные среды, добавки, буферы и др. водные растворы. Эта мембрана обладает низкой связываемостью белка и используется во многих наших устройствах для стерилизующей фильтрации.

ОПИСАНИЕ
Цвет: белый
Поверхность: гладкая
Толщина: ≥150 мкм, ≤200 мкм
Стерилизация: автоклавирование (121 °C при 1 bar), EO или гамма
Бактериальные эндотоксины: 0.5 EU/мл
Экстрагируемость: < 1.5%
Скорость фильтрации: 40 мл/мин см^2 при 2 bar, 25 °C

ИНФОРМАЦИЯ ДЛЯ ЗАКАЗА

Размер пор, мкм	Диаметр, мм	Шт./уп.	Кат. №
0.45	13	100	HPWP01300
	25	100	HPWP02500
	47	100	HPWP04700
	90	50	HPWP09050
	142	50	HPWP14250
0.22	13	100	GPWP01300
	25	100	GPWP02500
	47	100	GPWP04700
	90	50	GPWP09050
	142	50	GPWP14250

МикроТех
119330, Москва, ул.Мосфильмовская 17Б
8(495)943-13-99, 8(495)778-68-00
info@mctex.ru www.ecolabmicrotex.ru

МикроТех
119330, Москва, ул.Мосфильмовская 17Б
8(495)943-13-99, 8(495)778-68-00
info@mctex.ru www.ecolabmicrotex.ru

MF-Millipore™

Смешанные эфиры целлюлозы

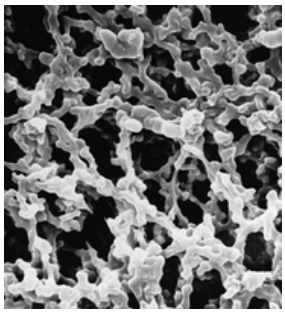

Биологически инертная смесь ацетата и нитрата целлюлозы сделала мембраны MF-Millipore наиболее широко используемыми во всем мире для различных аналитических и биологических применений.

ОПИСАНИЕ

Цвет: белый, черный
Поверхность: гладкая или с сеткой
Смачиваемость: гидрофильная
Стерилизация: автоклавирование (121 °C при 1 bar), EO или гамма
Рабочая температура: 55 °C макс.
Бактериальные эндотоксины: 8.0 EU/мл
Экстрагируемость: < 1.0%
Связываемость белка: 150 мкг/см^2

ХАРАКТЕРИСТИКИ

Применение	Код фильтра*	Цвет	Размер пор (мкм)	Точка пузырька (bar)	Толщина (мкм)	Скорость фильтрации, вода (мл/мин/см^2)	Скорость фильтрации, воздух (л/мин/см^2)	Пористость (%)
Стандартные мембраны MF-Millipore								
Микродиализ ДНК и белков	VSWP	Белый	0.025	21.1	105	0.15	0.15	70
	VMWP	Белый	0.05	17.6	105	0.74	0.25	72
	VCWP	Белый	0.1	14.1	105	1.5	0.4	74
Стрерилизующая фильтрация, биоанализ	GSWP	Белый	0.22	3.52	150	18	2	75
Стерилизующая фильтрация, мониторинг воздуха, мониторинг частиц, удаление частиц, биоанализ	PHWP	Белый	0.3	2.46	150	32	3	77
Очистка водных растворов, удаление и анализ частиц, микробиология	HAW**	Белый	0.45	2.11	150	60	4	79
Флуоресцентный бактериол. анализ, мониторинг частиц, биоанализ	HAB**	Черный	0.45	2.32	150	60	4	79
Мониторинг и удаление частиц, рутинная микробиология, ретенция дрожжей, плесени и водорослей	DAWP	Белый	0.65	1.17	150	140	9	81
Мониторинг воздуха, мониторинг и удаление частиц, биоанализ	AAW**	Белый	0.8	0.98	150	190	16	82
Флуоресц. анализ, мониторинг часциц и воздуха	AAB**	Черный	0.8	1.12	150	190	16	82
Очистка водных растворов	RAWP	Белый	1.2	0.77	150	270	20	82
Контроль качества, мониторинг жидкостей и воздуха, сбор и анализ частиц	SSWP	Белый	3	0.70	150	320	30	83
Контроль качества, мониторинг жидкостей, сбор и анализ частиц	SMWP	Белый	5	0.55	135	580	32	84
Контроль качества, мониторинг жидкостей и воздуха, сбор и анализ частиц	SCWP	Белый	8	0.42	135	620	65	84

*Относится к первым 4 символам каталожного номера. **Имеется с гладкой (P) и с сетчатой (G) поверхностью

МикроТех
119330, Москва, ул.Мосфильмовская 17Б
8(495)943-13-99, 8(495)778-68-00
info@mctex.ru www.ecolabmicrotex.ru

Стандартные мембраны MF, белые

Размер пор, мкм	Диаметр, мм	Шт./уп.	Кат. №
0.025	13	100	VSWP01300
	25	100	VSWP02500
	47	100	VSWP04700
	90	25	VSWP09025
	142	50	VSWP14250
	293	25	VSWP29325
0.05	13	100	VMWP01300
	25	100	VMWP02500
	47	100	VMWP04700
	90	25	VMWP09025
0.1	13	100	VCWP01300
	25	100	VCWP02500
	47	100	VCWP04700
	90	25	VCWP09025
	142	50	VCWP14250
	293	25	VCWP29325
0.22	13	100	GSWP01300
	24	100	GSWP02400
	25	100	GSWP02500
	47	100	GSWP04700
	37	100	GSWP03700
	90	100	GSWP09000
	142	50	GSWP14250
	293	25	GSWP29325
	90	50	GSWP09050
0.3	25	100	PHWP02500
	47	100	PHWP04700
	90	25	PHWP09025
	142	50	PHWP14250
	293	25	PHWP29325
0.45	13	100	HAWP01300
	24	100	HAWP02400
	37	100	HAWP03700
	47	100	HAWP04700
	47	50 pr	HAWP0470M
	25	100	HAWP02500
	50	100	HAWP05000
	90	100	HAWP09000
	90	50	HAWP09050
	142	50	HAWP14250
	293	25	HAWP29325
0.65	13	100	DAWP01300
	25	100	DAWP02500
	47	100	DAWP04700
	90	25	DAWP09025

Размер пор, мкм	Диаметр, мм	Шт./уп.	Кат. №
0.65	142	50	DAWP14250
	293	25	DAWP29325
0.8	13	100	AAWP01300
	25	100	AAWP02500
	37	100	AAWP03700
	37	50 pr	AAWP037PM
	37	100	AAWP037P0
	47	100	AAWP04700
	47	50 pr	AAWP0470M
	90	100	AAWP09000
	90	50	AAWP09050
	142	50	AAWP14250
	293	25	AAWP29325
1.2	13	100	RAWP01300
	25	100	RAWP02500
	37	100	RAWP03700
	47	100	RAWP04700
	90	25	RAWP09025
	293	25	RAWP29325
	142	50	RAWP14250
3	13	100	SSWP01300
	47	100	SSWP04700
	25	100	SSWP02500
	90	25	SSWP09025
	142	50	SSWP14250
	300 x 300	10	SSWP304F0
	293	25	SSWP29325
5	13	100	SMWP01300
	19 x 42	100	SMWP0190R
	24	100	SMWP02400
	25	100	SMWP02500
	37	100	SMWP03700
	47	100	SMWP04700
	90	25	SMWP09025
	142	50	SMWP14250
	293	25	SMWP29325
	300 x 300	10	SMWP304F0
8	13	100	SCWP01300
	19 x 42	100	SCWP0190R
	25	100	SCWP02500
	47	100	SCWP04700
	90	25	SCWP09025
	142	50	SCWP14250
	293	25	SCWP29325
	300 x 300	10	SCWP304F0

МикроТех
119330, Москва, ул.Мосфильмовская 17Б
8(495)943-13-99, 8(495)778-68-00
info@mctex.ru www.ecolabmicrotex.ru

Стандартные мембраны MF, белые, с сеткой

Размер пор, мкм	Диаметр, мм	Шт./уп.	Кат. №
0.45	13	100	HAWG01300
	25	100	HAWG02500
	37	100	HAWG03700
	47	100	HAWG04700
0.8	13	100	AAWG01300
	25	100	AAWG0250C
	37	100	AAWG03700
	47	100	AAWG04700
1.2	25	100	RAWG02500
	25	100	RAWG0250C
	47	100	RAWG04700

Стандартные мембраны MF, черные

Размер пор, мкм	Диаметр, мм	Шт./уп.	Кат. №
0.45	25	100	HABP02500
	47	100	HABP04700
0.8	25	100	AABP02500
	47	100	AABP04700

Стандартные мембраны MF, черные, с сеткой

Размер пор, мкм	Диаметр, мм	Шт./уп.	Кат. №
0.8	13	100	AABG01300
	25	100	AABG02500
	37	100	AABG03700
	47	100	AABG04700
0.45	13	100	HABG01300
	25	100	HABG02500
	47	100	HABG04700

ХАРАКТЕРИСТИКИ

Применение	Код фильтра*	Цвет	Размер пор (мкм)	Точка пузырька (bar)	Толщина (мкм)	Скорость фильтрации, вода (мл/мин/см^2)	Скорость фильтрации, воздух (л/мин/см^2)	Пористость (%)
Мембраны MF-Millipore без сурфактанта Triton								
Для биологических растворов, контакта клеток, или очень малых объемов, требующих поверхности без сурфактанта	GSTF	Белый	0.25	3.52	150	18	2	77
	HATF	Белый	0.45	2.11	150	60	4	79
	RATF	Белый	1.2	0.77	150	270	20	82

Мембраны MF без сурфактанта Triton, белые

Размер пор, мкм	Диаметр, мм	Шт./уп.	Кат. №
0.22	13	100	GSTF01300
	25	100	GSTF02500
	47	100	GSTF04700
	90	100	GSTF09000
	100	50	GSTF10050
	142	50	GSTF14250
	293	25	GSTF29325
0.45	13	100	HATF01300
	25	100	HATF02500
	47	100	HATF04700
	82	50	HATF08250
	85	50	HATF08550
	90	25	HATF09025
	100	50	HATF10050
	132	50	HATF13250
	137	50	HATF13750
	142	50	HATF14250

Размер пор, мкм	Диаметр, мм	Шт./уп.	Кат. №
	293	25	HATF29325
1.2	47	100	RATF04700
	142	50	RATF14250
	293	25	RATF29325

АКСЕССУАРЫ

Название	Шт./уп.	Кат. №
Пинцет для фильтров	1	XX6200006

МикроТех
119330, Москва, ул.Мосфильмовская 17Б
8(495)943-13-99, 8(495)778-68-00
info@mctex.ru www.ecolabmicrotex.ru

Isopore™
Поликарбонат

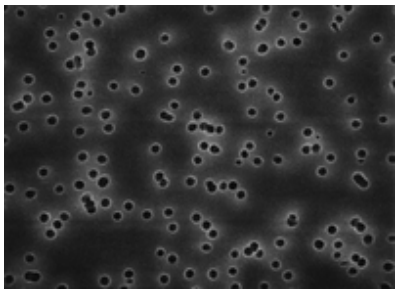

Поликарбонатная мембрана Isopore рекомендована для тех анализов, в которых образец исследуют на поверхности мембраны. Мембрана Isopore идеальна для анализа контаминантов воздуха и других частиц методом оптической или электронной микроскопии. Мембрана имеет глянцевую поверхность, что позволяет лучше исследовать образец. Уникальный процесс производства позволяет достичь точного размера пор для аккуратной сепарации образцов по их размеру. Мембраны Isopore не окрашиваются, что дает низкий уровень фона. Они также не гигроскопичны, что приводит к быстрому высыханию и, следовательно, снижает время анализа.

ОПИСАНИЕ
Цвет: белый, черный
Поверхность: гладкая
Смачиваемость: гидрофильная
Стерилизация: автоклавирование (121 °C при 1 bar), EO или гамма*
Экстрагируемость: < 1.0%
Связываемость белка: 150 мкг/см^2
Толщина: 7 – 22 мкм
Пористость: 5–20%

*Черная мембрана при автоклавировании может тускнеть.

ХАРАКТЕРИСТИКИ

Применение	Код фильтра*	Цвет	Размер пор (мкм)	Точка пузырька (bar)	Скорость фильтрации, вода (мл/мин/см^2)	Скорость фильтрации, воздух (л/мин/см^2)
Хемотаксис, биоанализ, цитология, мониторинг воздуха	VMTP	Белый	0.05	7.1	–	0.35
	VCTP	Белый	0.1	7.1	0.5	1.5
Хемотаксис, биоанализ, цитология, мониторинг воздуха, анализ SEM, контроль стерильности	GTTP	Белый	0.2	3.5	6	1
Эпифлуоресцентная микроскопия, мониторинг частиц и воздуха	GTBP	Черный	0.2	3.5	6	–
Адсорбируемые органические галогениды (AOX), мониторинг воздуха и частиц	HTTP	Белый	0.4	2	18	10
Эпифлуоресцентная микроскопия, мониторинг частиц и воздуха	HTBP	Черный	0.4	2	18	–
Световая микроскопия, анализ SEM, гравиметрический анализ, мониторинг воздуха	DTTP	Белый	0.6	0.6	25	10
Световая микроскопия, анализ SEM, гравиметрический анализ, мониторинг воздуха и асбеста	ATTP	Белый	0.8	0.6	40	10
Хемотаксис, биоанализ, цитология, мониторинг воздуха	RTTP	Белый	1.2	0.6	110	20
	TTTP	Белый	2	0.3	90	22
	TSTP	Белый	3	0.05	180	50
Паразитология, хемотаксис, биоанализ, цитология, мониторинг воздуха	TMTP	Белый	5	–	250	50
Хемотаксис, биоанализ, цитология, мониторинг воздуха	TETP	Белый	8	–	250	60
	TCTP	Белый	10	–	250	69
	TKTP	Белый	12	–	250	127

*Относится к первым 4 символам каталожного номера

МикроТех
119330, Москва, ул.Мосфильмовская 17Б
8(495)943-13-99, 8(495)778-68-00
info@mctex.ru www.ecolabmicrotex.ru

ИНФОРМАЦИЯ ДЛЯ ЗАКАЗА

Белые мембранные фильтры

Размер пор, мкм	Диаметр, мм	Шт./уп.	Кат. №
0.05	13	100	VMTP01300
	25	100	VMTP02500
	47	100	VMTP04700
0.1	25	100	VCTP02500
	142	50	VCTP14250
	47	100	VCTP04700
	13	100	VCTP01300
0.22	13	100	GTTP01300
	25	100	GTTP02500
	37	100	GTTP03700
	47	100	GTTP04700
	90	30	GTTP09030
	142	50	GTTP14250
0.4	13	100	HTTP01300
	25	100	HTTP02500
	37	100	HTTP03700
	47	100	HTTP04700
	90	30	HTTP09030
	142	50	HTTP14250
0.6	25	100	DTTP02500
	47	100	DTTP04700
	13	100	DTTP01300
0.8	13	100	ATTP01300
	37	100	ATTP03700
	47	100	ATTP04700
	142	50	ATTP14250
	25	100	ATTP02500
1.2	13	100	RTTP01300
	25	100	RTTP02500
	47	100	RTTP04700
	142	50	RTTP14250
2	25	100	TTTP02500
	47	100	TTTP04700

Размер пор, мкм	Диаметр, мм	Шт./уп.	Кат. №
3	25	100	TSTP02500
	47	100	TSTP04700
	142	50	TSTP14250
	13	100	TSTP01300
5	13	100	TMTP01300
	25	100	TMTP02500
	47	100	TMTP04700
	90	30	TMTP09030
	142	50	TMTP14250
8	13	100	TETP01300
	25	100	TETP02500
	47	100	TETP04700
	90	30	TETP09030
	142	50	TETP14250
10	13	100	TCTP01300
	25	100	TCTP02500
	47	100	TCTP04700
	142	50	TCTP14250
12	13	100	TKTP01300
	25	100	TKTP02500
	47	100	TKTP04700

Черные мембранные фильтры

Размер пор, мкм	Диаметр, мм	Шт./уп.	Кат. №
0.22	13	100	GTBP01300
	25	100	GTBP02500
	47	100	GTBP04700
0.4	13	100	HTBP01300
	25	100	HTBP02500
	47	100	HTBP04700

МикроТех
119330, Москва, ул.Мосфильмовская 17Б
8(495)943-13-99, 8(495)778-68-00
info@mctex.ru www.ecolabmicrotex.ru

Мембраны Fluoropore™, Mitex™, LCR и Omnipore™

ПТФЭ – с подложкой, без подложки и гидрофилизированный

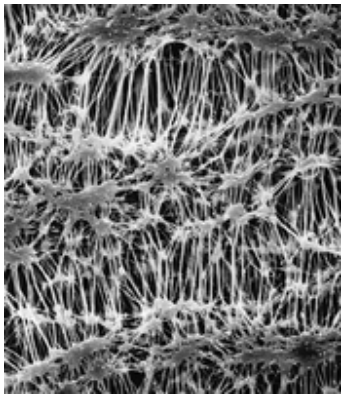

FLUOROPORE
Fluoropore – мембрана из гидрофобного ПТФЭ на подложке из полиэтилена высокой плотности. Мембраны Fluoropore имеют широкую химическую совместимость.

MITEX
Mitex – мембрана из гидрофобного ПТФЭ без подложки. Ее можно использовать при экстремальных химических и температурных условиях, которые не выдерживают другие мембраны (до 260 °C).

LCR
LCR – мембрана из гидрофильного ПТФЭ, совместимая со всеми широко используемыми растворителями для ВЭЖХ. Ее можно использовать для фильтрации водных растворов без предварительного смачивания. Мембрана LCR представлена также в шприцевых насадках.

OMNIPORE
Omnipore – мембрана из гидрофильного ПТФЭ, совместимая практически со всеми растворителями, кислотами и растворами щелочей (для ВЭЖХ используйте мембрану LCR).

ОПИСАНИЕ
Стерилизация: автоклавирование (121 °C при 1 bar) или EO
Бактериальные эндотоксины: 0.5 EU/мл
Экстрагируемость: < 0.5%

ХАРАКТЕРИСТИКИ

Применение	Код фильтра[1]	Размер пор (мкм)	Точка пузырька (bar)[2]	Толщина (мкм)	Скорость фильтрации, вода (мл/мин/см^2)	Скорость фильтрации, воздух (л/мин/см^2)	Раб. темп. (°C)	Пористость (%)
Мембраны Fluoropore (гидрофобные)								
Очистка кислот, оснований и растворителей, мониторинг воздуха, фильтрация газов, УФ-спектроскопия	FGLP	0.22	1.0	150	24	5	130	85
	FHLP	0.45	0.63	150	60	8	130	85
	FALP	1.0	0.5	150	110	16	130	85
	FSLW	3.0	1.0	150	286	20	130	85
	FHUP	0.45	0.63	50	75	9	130	NA
Мембраны Mitex (гидрофобные)								
Очистка кислот, оснований, криогенных жидкостей и топлива, анализ гидравлических жидкостей, выделение РНК	LSW	5	0.05	170	70	9	260	60
	LCW	10	0.03	130	220	14	260	60
Мембраны LCR (гидрофильные)								
Очистка кислот, оснований, криогенных жидкостей, разведенных белковых растворов, топлива, анализ гидравлических жидкостей, выделение РНК	FHLC	0.45	NA	140	70	8	130	80
Мембраны Omnipore (гидрофильные)								
Очистка кислот, щелочных растворов и практически всех растворителей	JVWP	0.1	23.6	30	100			
	JGWP	0.2	13.6	65	50			
	JHWP	0.45	7.9	65	15			
	JAWP	1.0	3.6	85	5			
	JMWP	5	2.1	85	1.5			
	JCWP	10	0.7	85	0.5			

[1]Относится к первым 4 символам каталожного номера
[2]Точка пузырька, определяемая с метанолом
[3]Fluoropore с метанолом; Mitex и LCR с водой
[4]Скорость фильтрации воздуха для Mitex в секундах на 100 см^3 воздуха, проходящего через 1 in^2 мембраны

МикроТех
119330, Москва, ул.Мосфильмовская 17Б
8(495)943-13-99, 8(495)778-68-00
info@mctex.ru www.ecolabmicrotex.ru

Мембраны Fluoropore (ПТФЭ)

Размер пор, мкм	Диаметр, мм	Шт./уп.	Кат. №
0.22	13	100	FGLP01300
	25	100	FGLP02500
	47	100	FGLP04700
	90	50	FGLP09050
	142	50	FGLP14250
	293	25	FGLP29325
0.45	13	100	FHLP01300
	25	100	FHLP02500
	37	100	FHLP03700
	47	100	FHLP04700
	90	50	FHLP09050
	142	50	FHLP14250
	293	25	FHLP29325
1	13	100	FALP01300
	25	100	FALP02500
	37	100	FALP03700
	47	100	FALP04700
	90	50	FALP09050
	142	50	FALP14250
	293	25	FALP29325
3	25	100	FSLW02500
	37	100	FSLW03700
	47	100	FSLW04700
	90	25	FSLW09025
	142	10	FSLW14200
	293	5	FSLW29300

Неламинированные мембраны Fluoropore

Размер пор, мкм	Диаметр, мм	Шт./уп.	Кат. №
0.45	47	100	FHUP04700

Мембраны Mitex (ПТФЭ)

Размер пор, мкм	Диаметр, мм	Шт./уп.	Кат. №
5	13	100	LSWP01300
	25	100	LSWP02500
	37	100	LSWP03700
	47	100	LSWP04700
	90	25	LSWP09025
	142	50	LSWP14250
	293	25	LSWP29325
10	13	100	LCWP01300
	25	100	LCWP02500
	47	100	LCWP04700
	90	25	LCWP09025
	142	50	LCWP14250
	293	25	LCWP29325

Мембраны Mitex (ПТФЭ), с сеткой

Размер пор, мкм	Диаметр, мм	Шт./уп.	Кат. №
5	25	100	LSWG02500
	47	100	LSWG04700
10	25	100	LCWG02500
	47	100	LCWG04700

Мембраны LCR (гидрофильный ПТФЭ)

Размер пор, мкм	Диаметр, мм	Шт./уп.	Кат. №
0.45	13	100	FHLC01300
	25	100	FHLC02500
	47	100	FHLC04700

Мембраны Omnipore (гидрофильный ПТФЭ)

Размер пор, мкм	Диаметр, мм	Шт./уп.	Кат. №
0.1	13	100	JVWP01300
	25	100	JVWP02500
	47	100	JVWP04700
	90	25	JVWP09025
	142	25	JVWP14225
0.2	13	100	JGWP01300
	25	100	JGWP02500
	47	100	JGWP04700
	90	25	JGWP09025
	142	25	JGWP14225
0.45	13	100	JHWP01300
	25	100	JHWP02500
	47	100	JHWP04700
	90	25	JHWP09025
	142	25	JHWP14225
1	13	100	JAWP01300
	25	100	JAWP02500
	47	100	JAWP04700
	90	25	JAWP09025
	142	25	JAWP14225
5	13	100	JMWP01300
	25	100	JMWP02500
	47	100	JMWP04700
	90	25	JMWP09025
	142	25	JMWP14225
10	13	100	JCWP01300
	25	100	JCWP02500
	47	100	JCWP04700
	90	25	JCWP09025
	142	25	JCWP14225

МикроТех
119330, Москва, ул.Мосфильмовская 17Б
8(495)943-13-99, 8(495)778-68-00
info@mctex.ru www.ecolabmicrotex.ru

Нейлоновые мембраны и сетчатые фильтры

Нейлон

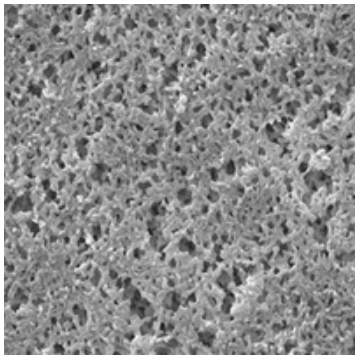

Мембранный фильтр

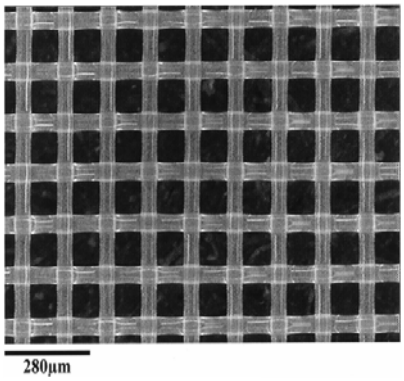

Сетчатый фильтр

Нейлоновые фильтры совместимы с широким рядом растворителей. Существует два типа: мембранные фильтры с размером пор от 0.20 до 1.2 мкм и сетчатые фильтры (NY) с величиной отверстий от 10 до 120 мкм.

ОПИСАНИЕ
Цвет: белый
Поверхность: гладкая
Смачиваемость: гидрофильные
Стерилизация: гамма или EO
Рабочая температура: 75 °C max.

ХАРАКТЕРИСТИКИ

Применение	Код фильтра*	Размер пор (мкм)	Точка пузырька (bar)	Толщина (µm)	Скорость фильтрации, вода (мл/мин/см^2)	Живое сечение (%)
Нейлоновые мембраны						
Стерилизующая фильтрация, биоанализ, фильтрация растворителей	GNWP	0.20	2.8	170	25	–
Очистка водных растворов, удаление и анализ частиц	HNWP	0.45	2.5	170	75	–
Нейлоновые сетчатые фильтры						
Сбор водорослей и клеток, анализ частиц, удаление крупных частиц, дополнительный фильтр для автоматизированных систем, префильтрация растворителей	NY10	10	NA	45	–	4
	NY11	11	NA	65	–	6
	NY20	20	NA	55	–	14
	NY30	30	NA	65	–	17
	NY41	40	NA	50	–	31
	NY60	60	NA	50	–	41
	NY80	80	NA	75	–	41
	NY1H	100	NA	80	–	44
	NY2H	120	NA	80	–	49
	NY4H	140	NA	120	–	43
	NY6H	160	NA	100	–	53
	NY8H	180	NA	135	–	47

*Относится к первым 4 символам каталожного номера

МикроТех
119330, Москва, ул.Мосфильмовская 17Б
8(495)943-13-99, 8(495)778-68-00
info@mctex.ru www.ecolabmicrotex.ru

ИНФОРМАЦИЯ ДЛЯ ЗАКАЗА

Нейлоновые мембранные фильтры

Размер пор, мкм	Диаметр, мм	Шт./уп.	Кат. №
0.2	25	100	GNWP02500
	47	100	GNWP04700
0.45	25	100	HNWP02500
	47	100	HNWP04700

Нейлоновые сетчатые фильтры

Размер пор, мкм	Диаметр, мм	Шт./уп.	Кат. №
10	47	100	NY1004700
	90	50	NY1009000
	25	100	NY1002500
11	30 cm x 3 m	1	NY1100010
	25	100	NY1102500
	90	50	NY1109000
	47	100	NY1104700
20	30 cm x 3 m	1	NY2000010
	90	50	NY2009000
	47	100	NY2004700
	25	100	NY2002500
30	90	50	NY3009000
	25	100	NY3002500
	47	100	NY3004700
41	30 cm x 3 m	1	NY4100010
	90	50	NY4109000
	25	100	NY4102500
	47	100	NY4104700
60	30 cm x 3 m	1	NY6000010
	25	100	NY6002500
	47	100	NY6004700
	90	50	NY6009000

Размер пор, мкм	Диаметр, мм	Шт./уп.	Кат. №
80	47	100	NY8004700
	25	100	NY8002500
	90	50	NY8009000
100	30 cm x 3 m	1	NY1H00010
	25	100	NY1H02500
	47	100	NY1H04700
	90	50	NY1H09000
120	25	100	NY2H02500
	47	100	NY2H04700
	90	50	NY2H09000
140	47	100	NY4H04700
	25	100	NY4H02500
	90	50	NY4H09000
160	30 cm x 3 m	1	NY6H00010
	25	100	NY6H02500
	47	100	NY6H04700
	90	50	NY6H09000
180	25	100	NY8H02500
	47	100	NY8H04700
	90	50	NY8H09000

АКСЕССУАРЫ

Название	Шт./уп.	Кат. №
Пинцет для фильтров	1	XX6200006

МикроТех
119330, Москва, ул.Мосфильмовская 17Б
8(495)943-13-99, 8(495)778-68-00
info@mctex.ru www.ecolabmicrotex.ru

Фильтры для префильтрации и анализа контаминации

Фильтры из кварцевого волокна и стекловолокна

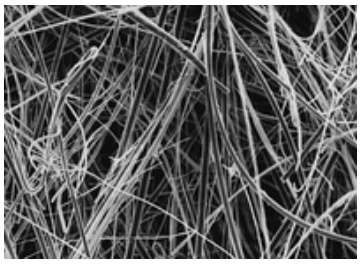

Существует несколько типов волоконных дисковых фильтров Millipore. Стекловолоконные фильтры выпускаются как с резиновой прокладкой, так и без нее. Их можно стерилизовать с помощью EO, гамма, или автоклавированием (121 °C при 1 bar).

ПРОРЕЗИНЕННЫЕ СТЕКЛОВОЛОКОННЫЕ ФИЛЬТРЫ

Прорезиненные фильтры Millipore имеют высокую влагостойкость и идеальны для количественного анализа и префильтрации, особенно сильно загрязненных жидкостей. Также они широко используются для очистки водных растворов.

Тип AP15

- Самая низкая грязезадерживающая способность
- Рекомендованный префильтр для фильтров от 0.2 до 0.6 мкм

Тип AP20

- Более высокая грязезадерживаюшая способность, чем у фильтров AP15
- Рекомендованный префильтр для фильтров от 0.8 до 8.0 мкм
- Устанавливается перед фильтром AP15 для его защиты

Тип AP25

- Дополнительная толщина дает более высокую грязезадерживаюшую способность, чем у AP20
- Рекомендованный префильтр для фильтров от 0.9 до 8.0 мкм, особенно для белковых и сильно загрязненных растворов
- Устанавливается перед фильтром AP15 для его защиты

СТЕКЛОВОЛОКОННЫЕ ФИЛЬТРЫ

Фильтры без резиновой прокладки способны сохранять структурную целостность без потери массы при нагревании до 500 °C; следовательно, могут использоваться для гравиметрического анализа, а также для фильтрации горячих газов.

Тип APFA

- С высокой эффективностью удаляет мелкие частицы даже при высокой скорости фильтрации
- Для мониторинга сточных вод и сбора растворенных в газах частиц (напр., копоти в печной трубе)
- Используется в биохимических методах (напр., сбор клеток и фильтрация преципитатов белков и нуклеиновых кислот)

Тип APFB

- Более высокая механическая прочность в мокром состоянии
- Для очистки жидкостей, количественного анализа механических примесей в суспензии, а также для сцинтилляции

Тип APFC

- Лучше удаляет мелкие частицы и микроорганизмы, чем фильтры APFA
- Для определения механических примесей в питьевой воде
- Для фильтрации преципитатов белков и нуклеиновых кислот и сбора клеток и микроорганизмов

Тип APFD

- Плотный фильтр с высокой скоростью фильтрации
- Для очистки суспензий, содержащих частицы > 1.0 мкм

Тип APFF

- Для фильтрации крайне мелких преципитатов, таких как белки и нуклеиновые кислоты
- Рекомендован для метода USEPA 1311 для анализа TCLP

Тип AP40

- Рекомендован для метода USEPA 1311 для анализа TCLP
- Сохраняет структурную целостность без потери массы при нагреве до 550 °C после фильтрации образца
- Для определения летучих компонентов в сточных водах

ФИЛЬТРЫ ИЗ КВАРЦЕВОГО ВОЛОКНА (ТИП AQFA)

Чистый кварц предотвращает реагирование фильтра с кислотными газами, что характерно для стекловолоконных фильтров. Эта особенность делает кварцевые фильтры идеальными для определения содержания тяжелых металлов и частиц (напр., метод мониторинга атмосферного воздуха USEPA PM 10).

МикроТех
119330, Москва, ул.Мосфильмовская 17Б
8(495)943-13-99, 8(495)778-68-00
info@mctex.ru www.ecolabmicrotex.ru

ХАРАКТЕРИСТИКИ

Код фильтра*	Размер пор (мкм)	Толщина (мкм)	Скорость фильтрации, вода (мл/мин/см^2)	Воздушное сопротивление**	Скорость фильтрации воздуха***	Проникновение DOP****	Связывание белка (мкг/см^2)	Вес (г/м^2)	Макс. темп. (°C)
Прорезиненные стекловолоконные фильтры									
AP15	1.0	790	1.6	210	10.6	0.10	100	50	–
AP20	2.0	380	1.3	48	46.4	0.08	60	59	–
AP25	2.0	1200	5.8	35	63.6	0.03	110	140	–
Стекловолоконные фильтры									
APFA	1.6	230	5	33	67.5	0.002	–	55	500
APFB	1.0	700	2.2	95	23.4	0.002	–	140	500
APFC	1.2	240	1.2	54	41.2	0.002	–	52	500
APFD	2.7	470	2.7	16	139	0.1	–	120	500
APFF	0.7	380	1.4	120	18.6	0.002	–	75	500
AP40	–	475	6	50	44.5	0.002	–	65	550
Фильтры из кварцевого волокна									
AQFA	–	430	1.6	50	44.5	0.002	–	85	950

*Относится к первым 4 символам каталожного номера
**мм H_2O при 10.5 fpm или 5.3 см/с
***л/мин/см^2 при 10 psi
****При 10.5 fpm (%)

МикроТех
119330, Москва, ул.Мосфильмовская 17Б
8(495)943-13-99, 8(495)778-68-00
info@mctex.ru www.ecolabmicrotex.ru

ИНФОРМАЦИЯ ДЛЯ ЗАКАЗА

Прорезиненные стекловолоконные фильтры

Код фильтра	Диаметр, мм	Шт./уп.	Кат. №
AP15	25	100	AP1502500
	37	100	AP1503700
	42	100	AP1504200
	47	100	AP1504700
	75	100	AP1507500
	90	100	AP1509000
	90	50	AP1509050
	124	50	AP1512450
	142	50	AP1514250
AP20	13	100	AP2001300
	25	100	AP2002500
	42	100	AP2004200
	47	100	AP2004700
	55	100	AP2005500
	75	100	AP2007500
	90	100	AP2009000
	90	50	AP2009050
	124	50	AP2012450
	142	50	AP2014250
AP25	10	100	AP2501000
	13	100	AP2501300
	22	100	AP2502200
	25	100	AP2502500
	42	100	AP2504200
	47	100	AP2504700
	90	100	AP2509000
	124	50	AP2512450
	142	50	AP2514250

Стекловолоконные фильтры

Код фильтра	Диаметр, мм	Шт./уп.	Кат. №
APFA	25	100	APFA02500
	47	100	APFA04700
	90	50	APFA09050
	150	50	APFA15050
APFB	25	100	APFB02500
	37	100	APFB03700
	47	100	APFB04700
	90	50	APFB09050

Код фильтра	Диаметр, мм	Шт./уп.	Кат. №
APFC	25	100	APFC02500
	42.5	100	APFC04200
	47	100	APFC04700
	90	50	APFC09050
APFD	25	100	APFD02500
	47	100	APFD04700
	90	50	APFD09050
APFF	25	100	APFF02500
	47	100	APFF04700
	90	50	APFF09050
	142	50	APFF14250
AP40	10	100	AP4001000
	24	500	AP4002405
	25	100	AP4002500
	37	500	AP4003705
	47	100	AP4004700
	47	500	AP4004705
	70	100	AP4007000
	90	100	AP4009000
	142	50	AP4014250

Фильтры из кварцевого волокна

Код фильтра	Диаметр, мм	Шт./уп.	Кат. №
AQFA	37	100	AQFA03700
	47	100	AQFA04700
	90	50	AQFA09050
	8 in. x 10 in.	50	AQFA8X105

АКСЕССУАРЫ

Название	Шт./уп.	Кат. №
Пинцет для фильтров	1	XX6200006

МикроТех
119330, Москва, ул.Мосфильмовская 17Б
8(495)943-13-99, 8(495)778-68-00
info@mctex.ru www.ecolabmicrotex.ru

PP префильтры и сетчатые фильтры

Полипропилен

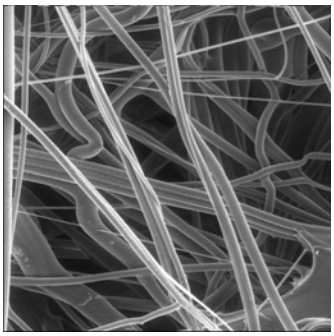

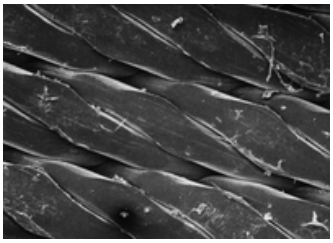

Полипропиленовые фильтры Millipore производятся из 100% чистого полипропилена. Они идеальны для целей общей очистки и префильтрации растворителей, деионизованной воды и снижения числа микроорганизмов. Обладают широкой химической совместимостью.

Префильтры обладают высокой способностью удерживания примесей и хорошей грязезадерживающей способностью. Они были созданы для фильтрации органических растворителей, но если смочить их в спирте, можно фильтровать и водные растворы.

ОПИСАНИЕ
Цвет: белый
Поверхность: гладкая
Смачиваемость: гидрофобные
Стерилизация: гамма или EO

ХАРАКТЕРИСТИКИ

Применение	Код фильтра*	Размер пор (мкм)	Толщина (мкм)	Макс. темп. (°C)
Полипропиленовые префильтры				
Очистка водных растворов, префильтрация для использования с мембранами с размером пор 0.2 – 0.6 мкм	AN06	0.6	140	90
Очистка водных растворов, префильтрация для использования с мембранами с размером пор 0.5 – 2.0 мкм	AN12	1.2	140	90
Очистка водных растворов, префильтрация для использования с мембранами с размером пор 0.8 – 8.0 мкм	AN25	2.5	140	90
Коллекция клеток и преципитатов	AN50	5	110	90
	AN1H	10	150	90
Очистка водных и не водных растворов	AN3H	30	200	90
Полипропиленовые сетчатые фильтры				
Коллекция клеток и белковых преципитатов	PP25	25	360	100
Удаление крупных частиц, анализ контаминации	PP45	45	180	100
	PP80	80	280	–

*Относится к первым 4 символам каталожного номера

Полипропиленовые префильтры

Размер пор, мкм	Диаметр, мм	Шт./уп.	Кат. №
0.6	47	100	AN0604700
1.2	47	100	AN1204700
2.5	47	100	AN2504700
5	47	100	AN5004700
10	47	100	AN1H04700
30	47	100	AN3H04700

Полипропиленовые сетчатые фильтры

Размер пор, мкм	Диаметр, мм	Шт./уп.	Кат. №
25	25	100	PP2502500
	47	100	PP2504700
45	25	100	PP4502500
	47	100	PP4504700
80	25	100	PP8002500
	47	100	PP8004700

МикроТех
119330, Москва, ул.Мосфильмовская 17Б
8(495)943-13-99, 8(495)778-68-00
info@mctex.ru www.ecolabmicrotex.ru

RW префильтры

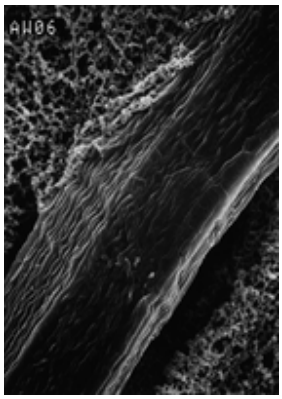

RW префильтры можно использовать для удаления контаминантов из различных жидкостей и газов. Они обладают высокой грязезадерживающей способностью и являются идеальными для снижения уровня контаминантов перед фильтрацией через стерилизующий фильтр. В отличие от традиционных префильтров, не содержат асбеста и стекловолокна.

ОПИСАНИЕ
Цвет: белый
Поверхность: гладкая
Толщина: 200 мкм
Пористость: 70%
Смачиваемость: гидрофильные
Стерилизация: автоклав (121 °C при 1 bar), EO или гамма
Рабочая температура: 70 °C макс.
Бактериальные эндотоксины: < 20 EU/device
Экстрагируемость: < 1.0%

ХАРАКТЕРИСТИКИ

Применение	Код фильтра*	Удерживающая способность (мкм)	Скорость фильтрации, вода (мл/мин/см^2)	Связывание белка (мкг/см^2)
Префильтрация перед мембранной фильтрацией 0.22 мкм	RW03	0.2	50	120
Префильтрация перед мембранной фильтрацией 0.45 мкм	RW06	0.5	150	80
Префильтрация перед мембранной фильтрацией 1.2 мкм	RW19	1.2	260	20

*Относится к первым 4 символам каталожного номера

ИНФОРМАЦИЯ ДЛЯ ЗАКАЗА

	Диаметр, мм	Шт./уп.	Кат. №
Тип RW03	47	100	RW0304700
	90	100	RW0309000
Тип RW06	47	100	RW0604700
	90	100	RW0609000
	142	50	RW0614250
Тип RW19	47	100	RW1904700
	142	50	RW1914250

МикроТех
119330, Москва, ул.Мосфильмовская 17Б
8(495)943-13-99, 8(495)778-68-00
info@mctex.ru www.ecolabmicrotex.ru

Мембранные фильтры из ПВХ

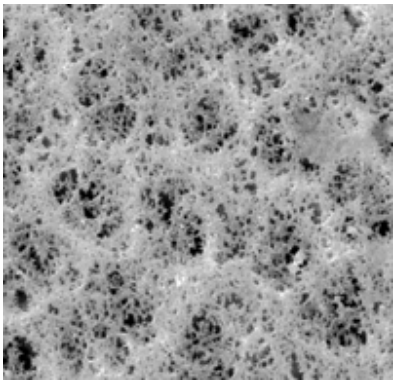

- Фильтры из чистого ПВХ
- Для мониторинга воздуха (анализ содержания кремния, копоти и частиц кварца)
- Имеются 5.0 мкм фильтры

- Фильтры из винил/акрилового ко-полимера
- Для мониторинга воздуха (анализ содержания кремния, копоти и частиц кварца)
- Имеются 0.8 мкм фильтры

ИНФОРМАЦИЯ ДЛЯ ЗАКАЗА

Размер пор, мкм	Диаметр, мм	Цвет	Поверхность	Шт./уп.	Кат. №
0.8	25	Белый	Гладкая	100	PVA082500
	37	Белый	Гладкая	100	PVA083700
	47	Белый	Гладкая	100	PVA084700
5.0	25	Белый	Гладкая	100	PVC502500
	37	Белый	Гладкая	100	PVC503700
	47	Белый	Гладкая	100	PVC504700

МикроТех
119330, Москва, ул.Мосфильмовская 17Б
8(495)943-13-99, 8(495)778-68-00
info@mctex.ru www.ecolabmicrotex.ru

Фильтродержатели

МикроТех
119330, Москва, ул.Мосфильмовская 17Б
8(495)943-13-99, 8(495)778-68-00
info@mctex.ru www.ecolabmicrotex.ru

Таблица выбора фильтродержателей

мм	СТЕКЛО	СТАЛЬ		ПЛАСТИК	
	Вакуум	Вакуум	Давление	Вакуум	Давление
13		Аналитический держатель, стр. 30 Эпифлуоресцентный держатель, стр. 31	Swinny, стр. 22		Swinnex, стр. 28
25	Держатель для микроанализа, стр. 34	Аналитический держатель, стр. 32	Шприцевой держатель (Luer-Lok или NPTF), стр. 22 Держатель высокого давления, стр. 24	Система фильтрации, стр. 42	Swinnex, стр. 28
47	Держатели, стр. 36	Аналитический держатель, стр. 32	Держатель (100 или 340 мл), стр. 23	Sterifil 500, стр. 40	Swinnex, стр. 28
	Держатель в сборе, стр. 35 Система фильтрации MilliSolve, стр.38	Держатель Hydrosol, стр. 33	Стальной держатель, стр. 24 Держатель высокого давления, стр. 24	Система Sterifil®, стр. 40	Фильтрация в линии, стр. 29
90	Стеклянный держатель, стр. 39		Стальной фильтродержатель, стр.26		
142			Стальной фильтродержатель, стр.26		

МикроТех
119330, Москва, ул.Мосфильмовская 17Б
8(495)943-13-99, 8(495)778-68-00
info@mctex.ru www.ecolabmicrotex.ru

Фильтрация под давлением

Стальные фильтродержатели

13мм фильтродержатель с насечками для быстрого закручивания и раскручивания без дополнительных средств.

25мм фильтродержатель с плоскими сторонами для закручивания с помощью стандартного гаечного ключа.

ПРИМЕНЕНИЕ

Для тонкой очистки или стерилизации небольших объемов

ХАРАКТЕРИСТИКИ

	Swinny	Microsyringe
Материал	Нерж. сталь	Нерж. сталь
Диаметр фильтра, мм	13	25
Площадь фильтрации, см^2	0.8	3.9
Диаметр префильтра, мм	10	22
Максимальное давление, bar (psi)	6.9 (100)	6.9 (100)
Размеры		
Длина, см	3.3	3.2
Диаметр, cm	1.6	3.2
Соединения		
На входе	Female Luer-Lok®	Female Luer-Lok®
На выходе	Male Luer slip	Male Luer slip
Стерилизация	Автоклавирование с фильтром	

ИНФОРМАЦИЯ ДЛЯ ЗАКАЗА

Наименование	Кат. №
Фильтродержатель Swinny 13 мм, нерж. сталь	XX3001200
Шприцевой фильтродержатель 25 мм, Luer-Lok, нерж. сталь	XX3002500
Шприцевой фильтродержатель 25 мм, NPTF, нерж. сталь	XX3002514

ЗАПАСНЫЕ ЧАСТИ

Наименование	Компоненты	Кат. №
Набор запасных частей Swinny 13 мм		XX30012RK
Набор запасных частей 25 мм	Включает 2 уплотнительных кольца и прокладки из ПТФЭ, 2 стальных опорных пластины и гаечный ключ	XX30025RK

МикроТех
119330, Москва, ул.Мосфильмовская 17Б
8(495)943-13-99, 8(495)778-68-00
info@mctex.ru www.ecolabmicrotex.ru

ПРИМЕНЕНИЕ

Для тонкой очистки или стерилизации небольших объемов под давлением газа.

ХАРАКТЕРИСТИКИ

Материал	Нержавеющая сталь: корпус, основание, опорная пластина, крышка, адаптор; запирающее кольцо из анодированного алюминия; силиконовый стоппер
Диаметр фильтра, мм	47
Площадь фильтрации, см^2	11.3
Диаметр префильтра, мм	42 (глубинный префильтр) или 47 (мембранный префильтр)
Максимальное давление на входе, bar (psi)	6.9 (100)
Соединения	
На входе	9.5 мм (3/8 in.) соединитель для трубок
На выходе	Перфорированная силиконовая пробка № 8 для стандартной 1л колбы
Размеры	
Высота, см (100 мл фильтродержатель)	29.2
Высота, см (340 мл фильтродержатель)	53.3
Диаметр, см	7

Для фильтрации 100 – 340 мл под давлением воздуха.

ИНФОРМАЦИЯ ДЛЯ ЗАКАЗА

Наименование	Шт./уп.	Кат. №
Стальной фильтродержатель, 47 мм, 100 мл	1	XX4004700
Стальной фильтродержатель, 47 мм, 340 мл	1	XX4004740

ЗАПАСНЫЕ ЧАСТИ

	Наименование	Шт./уп.	Кат. №
(1)	Крышка со адаптором для трубок	1	000205
(3)	Прокладка запорного кольца, PTFE	5	XX4004714
(4)	Уплотнительные кольца, Teflon®	5	XX4004716
(5)	Опорная пластина, нерж. сталь, 47 мм	1	XX4004704
(6)	Прокладка, ПТФЭ	25	XX2004703
(8)	Пробка №8, 9.5 мм, силикон	5	XX2004718
	Набор запасных частей, 47 мм фильтродержатель	1	XX40047RK

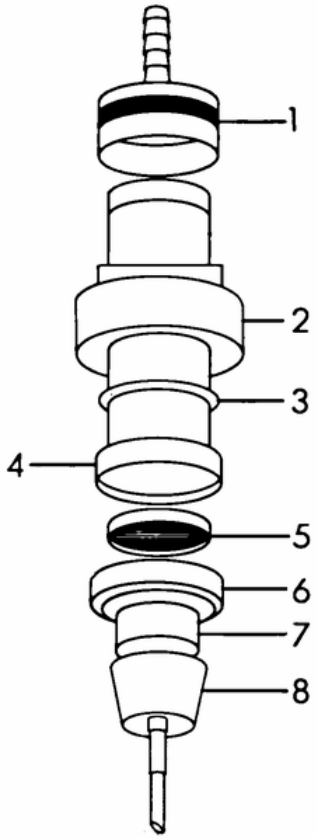

АКСЕССУАРЫ

Наименование	Шт./уп.	Кат. №
Колба Бунзена, 1 л	1	XX1004705
Колба Бунзена, 4 л	1	XX1004744
Трубки, 3/8 in. ID x 3 м, ПВХ	1	XX6700034

МикроТех
119330, Москва, ул.Мосфильмовская 17Б
8(495)943-13-99, 8(495)778-68-00
info@mctex.ru www.ecolabmicrotex.ru

Для фильтрации жидкостей или газов через 25 мм или 47 мм дисковые фильтры под давлением до 700 bar.

ПРИМЕНЕНИЕ

Для фильтрации газов или жидкостей под давлением на входе от 20 до 700 bar. Давление зависит от используемого типа фильтра. Все фильтродержатели можно автоклавировать. Фильтродержатель XX4404700 оснащен защитным экраном от обратного давления. При использовании опорных пластин XX4404702 и XX4404704, покрытых ПТФЭ, фильтродержатели можно автоклавировать вместе с фильтром. Фильтродержатель XX4504700 можно оснастить защитным экраном XX4504704 для противостояния обратному давлению.

ХАРАКТЕРИСТИКИ

	XX4502500	XX4404700	XX4504700
Материал			
Корпус	Нерж. сталь	Нерж. сталь	Нерж. сталь
Прокладки	Buna-N	Силикон	Viton® флорэластомеры
Диаметр фильтра, мм	25	47	47
Площадь фильтрации, см^2	2.2	13.8	9.6
Диаметр префильтра, мм	10 (глубинный префильтр)	22 (глубинный префильтр)	42 (глубинный префильтр) или 47 (мембранный префильтр)
Макс. перепад давлений, bar (psig)			
С 3.0, 5.0 и 8.0 мкм фильтрами Millipore MCE	10.3 (150)	–	10.3 (150)
Со всеми мембранными фильтрами Millipore, кроме 3.0, 5.0 и 8.0 мкм фильтров MCE	69 (1000)	–	103 (1500)
Максимальное давление на входе, bar (psi)	345 (5000)	19 (275)	689 (10,000)
Размеры			
Высота, см	3.2	2.7	4.4
Диаметр, см	5.1	7.6	8.6
Соединения			
На входе	1/8 in. NPTF	1/4 in. NPTF	7/16 in.-20 (UNF-3B) female
На выходе	1/8 in. NPTF	1/4 in. NPTF	7/16 in.-20 (UNF-3B) female*

*Адаптеры к 1/4" NPTF включены

МикроТех
119330, Москва, ул.Мосфильмовская 17Б
8(495)943-13-99, 8(495)778-68-00
info@mctex.ru www.ecolabmicrotex.ru

ИНФОРМАЦИЯ ДЛЯ ЗАКАЗА

Наименование	Шт./уп.	Кат. №
Фильтродержатель высокого давления, 25 мм, нерж. сталь	1	XX4502500
Фильтродержатель, 47 мм, нерж. сталь	1	XX4404700
Фильтродержатель высокого давления, 47 мм, нерж. сталь	1	XX4504700

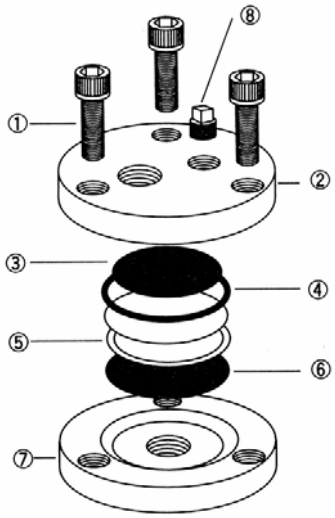

Стандартный 47 мм фильтродержатель, XX4404700

ЗАПАСНЫЕ ЧАСТИ

Для XX45 025 00

Наименование	Шт./уп.	Кат. №
Набор запасных частей, 25 мм фильтродержатель	1	XX45025RK

Для XX44 047 00

	Наименование	Шт./уп.	Кат. №
(3)	Экран от обратного давления, 47 мм, нерж. сталь	1	XX4404703
(4)	Уплотнительное кольцо (2-131), силикон	6	XX4304701
(5)	Опорная пластина, 47 мм	1	XX4204709
(6)	Дренажный экран, 47 мм	1	5614
(8)	Трубная заглушка, 1/8 in.	1	009507P

Для XX45 047 00

	Наименование	Шт./уп.	Кат. №
	Набор запасных частей, 47 мм фильтродержатель	1	XX45047RK
(7)	Опорная пластина, 47 мм, нерж. сталь	1	XX4504704
(5)	Внутреннее уплотнительное кольцо, 47 мм; Viton, обработанный ПТФЭ	5	XX4504705
(5)	Внутреннее уплотнительное кольцо, 47 мм, ПТФЭ	5	XX4504710
(6)	Наружное уплотнительное кольцо, 47 мм, Viton	10	XX4504713

АКСЕССУАРЫ

Для XX45 047 00

Наименование	Шт./уп.	Кат. №
Опорная пластина высокого давления, покрытая ПТФЭ, 47 мм, нерж. сталь	1	XX4404702
Выпускной клапан	1	XX4204708
Адаптер для трубок, 1/4 in. NPTM к 3/8 in. ID	1	XX2504705

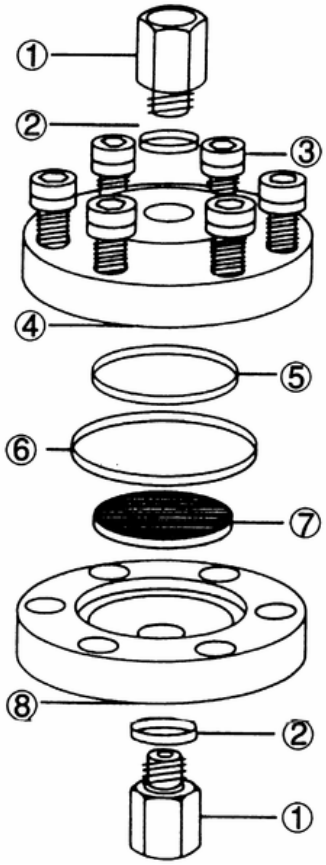

47 мм фильтродержатель высокого давления, XX4504700

МикроТех
119330, Москва, ул.Мосфильмовская 17Б
8(495)943-13-99, 8(495)778-68-00
info@mctex.ru www.ecolabmicrotex.ru

142 мм фильтродержатель из высококачественной 316 электрополированной нерж. стали с фиттингами Tri-Clover.

90 мм фильтродержатель из высококачественной 316 электрополированной нерж. стали со ступенчатыми коннекторами для трубок.

ПРИМЕНЕНИЕ

Для тонкой очистки или стерилизации газов и жидкостей методом фильтрации под давлением. Можно автоклавировать с фильтрами Durapore внутри.

ХАРАКТЕРИСТИКИ

	90 мм держатель	142 мм держатель
Материал		
Держатель	316 нерж. сталь с ножками из анодированного алюминия	316 нерж. сталь с ножками из анодированного алюминия
Уплотнительные кольца	ПТФЭ	ПТФЭ
Диаметр фильтра, мм	90	142
Площадь фильтрации, см^2	45.5	127
Диаметр префильтра, мм		
Тип AP	75	124
Тип RW	90	142
Макс. давление на входе, bar (psi)	19 (275)	14 (200)
Макс. перепад давлений, bar (psid)	5 (75)	7 (100)
Размеры		
Высота, см	17.1 (плюс входной коннектор)	27 (плюс входной коннектор)
Диаметр, см	12.1	18.4
Соединения		
Вход/выход	1/4 in. NPTF с соединениями для 9.5 мм I.D. трубки	1-1/2 in. с зажимами и соединениями для 14 мм I.D. трубки
Выпускной клапан	1/8" NPTM	1/8" NPTM
Масса, кг	2.8	6.4

МикроТех
119330, Москва, ул.Мосфильмовская 17Б
8(495)943-13-99, 8(495)778-68-00
info@mctex.ru www.ecolabmicrotex.ru

ИНФОРМАЦИЯ ДЛЯ ЗАКАЗА

Наименование	Шт./уп.	Кат. №
Фильтродержатель 90 мм, нерж. сталь	1	YY3009000
Фильтродержатель 142 мм, нерж. сталь	1	YY3014236

ЗАПАСНЫЕ ЧАСТИ

90 мм держатель

	Наименование	Шт./уп.	Кат. №
(1)	Адаптер для трубок, 1/4 in. NPTM к 3/8 in. ID	1	XX2504705
(3)	Выпускной клапан	1	XX4204708
(5)	Уплотнительные кольца, Teflon	4	YY3009053
(7)	Дренажная опора, 90 мм	1	YY2209058
(10)	Ножки (3)	3	YY2209059

142 мм держатель

	Наименование	Шт./уп.	Кат. №
(1)	Винт	1	YY2214257
(2)	Адаптер 1-1/2 in. TC к 14 мм	1	YY2004076
(3)	1-1/2 in. TC силиконовая прокладка	10	YY2004055
(4)	Зажим 1-1/2 in. TC	1	YY2004045
(7)	Уплотнительное кольцо, 2-251, Teflon	1	YY2214253
(7)	Уплотнительное кольцо, 2-251, силикон	4	YY2214265
(10)	Дренажная опора, 142 мм	1	YY2214258
(14)	Ножки с колпачками, 3/16 in.	3	YY2214251
	Гаечный ключ для 142 мм держателя	1	YY2214252

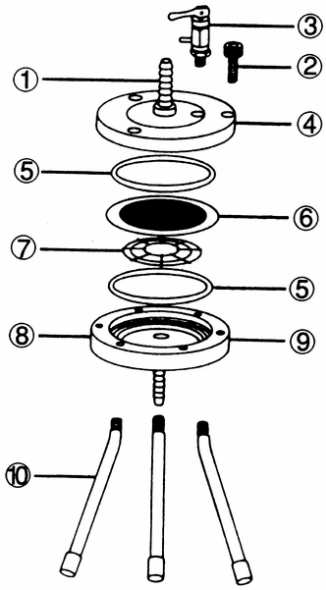

90 мм фильтродержатель

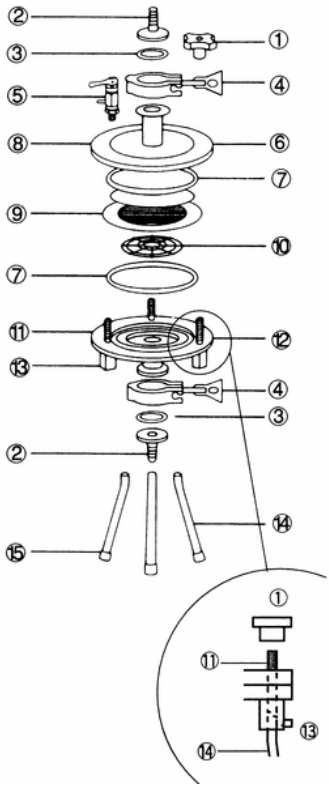

142 мм фильтродержатель

МикроТех
119330, Москва, ул.Мосфильмовская 17Б
8(495)943-13-99, 8(495)778-68-00
info@mctex.ru www.ecolabmicrotex.ru

Пластиковые фильтродержатели

Swinnex®

Для 13, 25 и 47 мм дисковых фильтров

ПРИМЕНЕНИЕ

Для очистки или стерилизации небольших объемов жидкостей с помощью шприца. Для фильтрации больших объемов подсоедините трубками 47 мм фильтродержатель Swinnex к резервуару.

ХАРАКТЕРИСТИКИ

	Swinnex 13	Swinnex 25	Swinnex 47
Материал			
Корпус	Полипропилен	Полипропилен	Полипропилен
Уплотнитель	Силикон	Силикон	Силикон
Макс. перепад давлений, bar (psi)			
	3.5 (50)	3.5 (50)	5.2 (75)
Размеры			
Длина, см	3.5	3.7	5.4
Диаметр, см	1.7	3.2	5.7
Диаметр фильтра, мм	13	25	47
Диаметр префильтра, мм	10 (глубинный префильтр)	22 (глубинный префильтр)	42 (глубинный) или 47 (мембранный)
Площадь фильтрации, $см^2$	0.7	3.4	13.8
Соединения			
На входе	Female Luer-Lok®	Female Luer-Lok®	1/4 in. NPTM с female Luer
На выходе	Male Luer slip	Male Luer slip	1/4 in. коннектор для трубок с female Luer
Метод стерилизации	Автоклавирование с фильтром		

ИНФОРМАЦИЯ ДЛЯ ЗАКАЗА

Наименование	Шт./уп.	Кат. №
Фильтродержатель Swinnex, 13 мм	10	SX0001300
Фильтродержатель Swinnex, 25 мм	12	SX0002500
Фильтродержатель Swinnex, 47 мм	8	SX0004700

ЗАПАСНЫЕ ЧАСТИ

Наименование	Шт./уп.	Кат. №
Силиконовые прокладки для 13 мм Swinnex	100	SX0001301
Силиконовые прокладки для 25 мм Swinnex	100	SX0002501
Опорная пластина, 25 мм, полипропилен	30	XX2702510
Опорная пластина, 47 мм, полипропилен	1	XX1104715
Уплотнительное кольцо, (5-329) для Swinnex 47 мм, силикон	10	XX1104707
Набор запасных частей для Swinnex 47 мм	1	SX00047RK

МикроТех
119330, Москва, ул.Мосфильмовская 17Б
8(495)943-13-99, 8(495)778-68-00
info@mctex.ru www.ecolabmicrotex.ru

Фильтрация в линии

ПРИМЕНЕНИЕ

Очистка жидкостей и газов в линии фильтрацией под давлением. Замена фильтров осуществляется без смещения трубок.

Полипропиленовый фильтродержатель со ступенчатым коннектором для трубок на обоих концах. Для 47 мм дисковых фильтров.

ХАРАКТЕРИСТИКИ

Материал	Полипропилен; нейлоновые ручки
Диаметр фильтра, мм	47
Площадь фильтрации, см^2	13.8
Диаметр префильтра, мм	42 (глубинный) или 47 (мембранный)
Макс. давление на входе, bar (psi)	5.5 (80)
Макс. рабочая темп., °C	70 при 5.5 bar
Соединения, вход/выход	1/4 in. NPTF; коннектор для 6 мм к 9.5 мм I.D. гибкой трубке
Размеры	
Длина, см	12
Диаметр, см	7.6

ИНФОРМАЦИЯ ДЛЯ ЗАКАЗА

Наименование	Шт./уп.	Кат. №
Фильтродержатель 47 мм	1	XX4304700

ЗАПАСНЫЕ ЧАСТИ

Наименование	Шт./уп.	Кат. №
Адаптор для трубок, 1/4 in. NPTF к 5/16 in. ID, полипропилен	2	XX4304704
Уплотнительное кольцо (2-131), силикон	6	XX4304701
Опорная пластина, 47 мм, полипропилен	1	XX1104715
Ручки	3	XX4304705

АКСЕССУАРЫ

Наименование	Шт./уп.	Кат. №
Уплотнительное кольцо, (2-131), Viton	6	XX4304702
Пинцет для фильтров, нерж. сталь	1	XX6200006
Трубки, 3/8 in. ID x 3 м, ПВХ	1	XX6700034
Стальная опорная пластина, 47 мм	1	XX4304707

МикроТех
119330, Москва, ул.Мосфильмовская 17Б
8(495)943-13-99, 8(495)778-68-00
info@mctex.ru www.ecolabmicrotex.ru

Вакуумная фильтрация

Стальные фильтродержатели

Аналитический фильтродержатель

Для 13 мм дисковых фильтров

ПРИМЕНЕНИЕ

Вакуумная фильтрация небольших объемов для аккуратного анализа контаминации.

ХАРАКТЕРИСТИКИ

Материал	Нерж. сталь
Диаметр фильтра, мм	13
Площадь фильтрации, см^2	0.7
Объем воронки, мл	40
Соединение на выходе	Male Luer slip
Размеры	
Высота, см	8.9
Диаметр, см	3.8

ИНФОРМАЦИЯ ДЛЯ ЗАКАЗА

Наименование	Кат. №
Аналитический фильтродержатель 13 мм, нерж. сталь	XX3001240

АКСЕССУАРЫ

Наименование	Шт./уп.	Кат. №
Колба Бунзена, 1л	1	XX1004705
Силиконовая пробка №8	5	XX1004708
Высокопроизводительный насос, 220 V/50 Hz	1	WP6222050

МикроТех
119330, Москва, ул.Мосфильмовская 17Б
8(495)943-13-99, 8(495)778-68-00
info@mctex.ru www.ecolabmicrotex.ru

Эпифлуоресцентный фильтродержатель

ПРИМЕНЕНИЕ

Вакуумная фильтрация жидкостей для бактериологического анализа методом эпифлуоресценции.

Для эпифлуоресцентного бактериологического анализа используйте с мембранами Isopore.

ХАРАКТЕРИСТИКИ

Материал	Воронка и основание из нерж. стали; зажим из анодированного алюминия; силиконовая пробка
Диаметр фильтра, мм	13
Площадь фильтрации, $см^2$	0.7
Объем воронки	250
Соединение на выходе	Перфорированная силиконовая пробка №8, для стандартной 1л колбы Бунзена

ИНФОРМАЦИЯ ДЛЯ ЗАКАЗА

Наименование	Кат. №
Эпифлуоресцентный фильтродержатель, 13 мм, нерж. сталь	XF3001200

АКСЕССУАРЫ

Наименование	Кат. №
Колба Бунзена, 1л	XX1004705
Высокопроизводительный насос, 220 V/50 Hz	WP6222050

МикроТех
119330, Москва, ул.Мосфильмовская 17Б
8(495)943-13-99, 8(495)778-68-00
info@mctex.ru www.ecolabmicrotex.ru

Аналитические фильтродержатели

25 мм держатель имеет 50 мл воронку и стеклянное основание;
47 мм держатель – 100 или 250 мл воронка и стальное основание.

ПРИМЕНЕНИЕ

Вакуумная фильтрация жидкостей для анализа бактериологической или механической контаминации. Фильтродержатели можно автоклавировать или стерилизовать на огне.
Держатель с воронкой 250 мл поставляется с крышкой.

ХАРАКТЕРИСТИКИ

	50 мл держатель	100 мл держатель	250 мл держатель
Материал			
Устройство	Воронка и опорная пластина – нерж. сталь, основание – боросиликатное стекло, зажим – анодированный алюминий, пробка - силикон	Воронка, опорная пластина и основание – нерж. сталь, зажим – анодированный алюминий, пробка - силикон	Воронка, опорная пластина и основание – нерж. сталь, зажим – анодированный алюминий, пробка - силикон
Прокладка	ПТФЭ	не требуется	не требуется
Диаметр фильтра, мм	25	47	47
Площадь фильтрации, см^2	2.8	9	9
Размеры			
Высота, см	12.6	15.6	19.4
Диаметр, см	5.1	6.2	7.6
Выход	Перфорированная силиконовая пробка №8, для стандартной 1л колбы Бунзена		

ИНФОРМАЦИЯ ДЛЯ ЗАКАЗА

Наименование	Шт./уп.	Кат. №
50 мл фильтродержатель, 25 мм, нерж. сталь	1	XX1002540
100 мл фильтродержатель, 47 мм, нерж. сталь	1	XF2004710
250 мл фильтродержатель, 47 мм, нерж. сталь	1	XF2004725

ЗАПАСНЫЕ ЧАСТИ

Для XX 10 025 40

№	Наименование	Шт./уп.	Кат. №
(2)	Зажим, 25 мм, алюминий	1	XX1002503
(3)	Основание для 25 мм фильтродержателя	1	XX1002542
(4)	Пробка №8, отверстие 9.5 мм (3/8 in.), силикон	5	XX2004718
(5)	Опорная пластина, 25 мм, нерж. сталь	1	XX5002501
(6)	Прокладки, покрытые тефлоном	10	XX1002535

Для XF20 047 10 и XF20 047 25

№	Наименование	Шт./уп.	Кат. №
(1)	Стальная воронка, 100 мл	1	XF2004755
(1)	Стальная воронка, 250 мл	1	XF2004756
(4)	Силиконовая пробка №8	5	XX1004708
(5)	Стальная поддерживающая пластина	1	XF2004758

МикроТех
119330, Москва, ул.Мосфильмовская 17Б
8(495)943-13-99, 8(495)778-68-00
info@mctex.ru www.ecolabmicrotex.ru

Фильтродержатель Hydrosol

Для 47 мм дисковых фильтров

ПРИМЕНЕНИЕ

Анализ биологической или механической контаминации методом вакуумной фильтрации. Включает набор для заземления, необходимый для фильтрации горючих жидкостей. Нельзя автоклавировать в сборе с фильтром.

ХАРАКТЕРИСТИКИ

Материал конструкции	Воронка, основание и опорная пластина – нерж. сталь; запорное кольцо – анодированный алюминий; пробка – силикон
Диаметр фильтра, мм	47
Площадь фильтрации, см^2	9.6
Объем воронки, мл	650
Диаметр префильтра, мм	35 (глубинный префильтр) 47 (мембранный префильтр)
Соединение на выходе	Силиконовая пробка №8 для стандартной 1 л колбы Бунзена
Размеры	
Высота, см	22.9
Диаметр, см	11.4

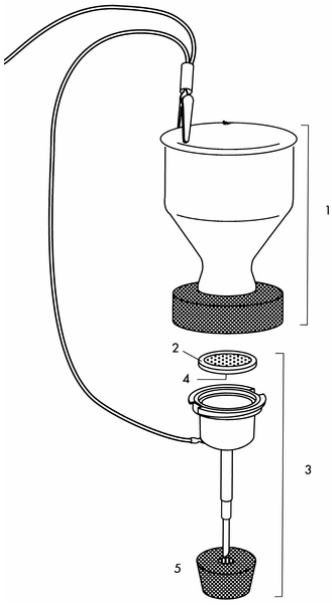

ИНФОРМАЦИЯ ДЛЯ ЗАКАЗА

Наименование	Кат. №
Hydrosol 47 мм фильтродержатель, нерж. сталь	XX2004720

ЗАПАСНЫЕ ЧАСТИ

№	Наименование	Кат. №
(1)	Воронка и запорное кольцо, нерж. сталь	XX2004704
(2)	Опорная пластина, 47 мм, нерж. сталь	XX2004708
(3)	Основание с пластиной, прокладкой и пробкой	XX2004702
(4)	Прокладка, ПТФЭ	XX2004703
(5)	Пробка №8 с отверстием 9.5 мм (3/8 in.), силикон	XX2004718
	Набор запасных частей, держатель Hydrosol	XX20047RK

АКСЕССУАРЫ

Наименование	Кат. №
Стальная воронка, 100 мл	XX6300121
Колба Бунзена, 1 л	XX1004705
Колба Бунзена, 4 л	XX1004744
Пинцет для фильтров, нерж. сталь	XX6200006
3-местная гребенка, 47 мм, ПВХ	XX2604735
3-местная гребенка, 47 мм, нерж. сталь	XX2504735
6-местная гребенка, 47 мм, нерж. сталь	XX2504700
Высокопроизводительный насос, 220 V/50 Hz	WP6222050

МикроТех
119330, Москва, ул.Мосфильмовская 17Б
8(495)943-13-99, 8(495)778-68-00
info@mctex.ru www.ecolabmicrotex.ru

Стеклянные фильтродержатели

Фильтродержатель для микроанализа, 25 мл

25 мл, градуированный цилиндр

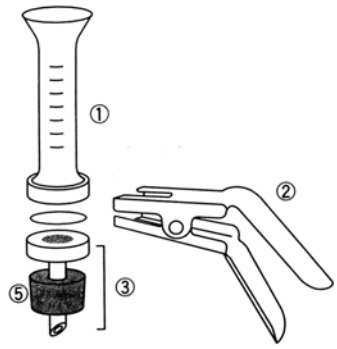

Держатель со стеклянной подложкой

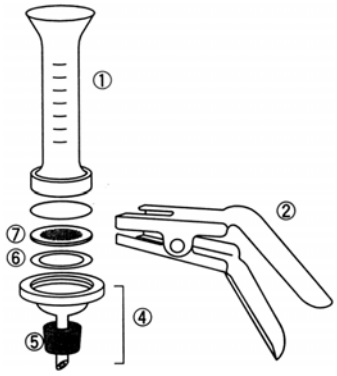

Держатель с подложкой из нерж. стали

ПРИМЕНЕНИЕ

Вакуумная фильтрация небольших объемов для анализа биологической или механической контаминации. Подложка для фильтра выполнена из фриттованного стекла или нерж. стали. Данный держатель нельзя использовать с толстыми префильтрами или ламинированными фильтрами. Для фильтрации растворителей рекомендуются мембраны Durapore или неламинированный ПТФЭ.
ВНИМАНИЕ! Не использовать с горючими жидкостями.
Фильтродержатели нельзя автоклавировать в сборе с фильтром.

ХАРАКТЕРИСТИКИ

Материал	
XX10 025 00	Воронка и основание из боросиликатного стекла; подложка для фильтра из фриттованного стекла; зажим из анодированного алюминия; силиконовая пробка
XX10 025 30	Воронка и основание из боросиликатного стекла; подложка для фильтра из нерж. стали; зажим из анодированного алюминия; силиконовая пробка
Диаметр фильтра, мм	25
Площадь фильтрации, см^2	~ 2.5
Объем воронки, мл	15
Соединение на выходе	Силиконовая пробка №5 для стандартной 125 мл колбы
Размеры	
Высота, см	15.2
Диаметр, см	2.5
Фильтродержатели можно совмещать с 1 л колбой Бунзена при использовании пробки №8 (XX20 047 18)	

ИНФОРМАЦИЯ ДЛЯ ЗАКАЗА

Наименование	Шт./уп.	Кат. №
Фильтродержатель для микроанализа, 25 мм, подложка из фриттованного стекла	1	XX1002500
Фильтродержатель для микроанализа, 25 мм, подложка из нерж. стали	1	XX1002530

ЗАПАСНЫЕ ЧАСТИ

№	Наименование	Шт./уп.	Кат. №
(1)	Воронка, 15 мл, боросиликатное стекло	1	XX1002514
(2)	Зажим, 25 мм, алюминий	1	XX1002503
(3)	Основание из фриттованного стекла с пробкой, 25 мм	1	XX1002502
(4)	Основание, пробка и стальная подложка	1	XX1002532
(5)	Силиконовая пробка №5	5	XX1002508
(6)	Прокладки, покрытые тефлоном	10	XX1002535
(7)	Опорная пластина, 25 мм, нерж. сталь	1	XX5002501

МикроТех
119330, Москва, ул.Мосфильмовская 17Б
8(495)943-13-99, 8(495)778-68-00
info@mctex.ru www.ecolabmicrotex.ru

Стеклянный фильтродержатель в сборе

ПРИМЕНЕНИЕ

Вакуумная фильтрация водных, органических растворов и агрессивных жидкостей для анализа механической контаминации. Также рекомендуется для фильтрации ВЭЖХ-растворителей.
Не использовать с горючими жидкостями!

Стеклянная воронка (47 мм) и основание с вакуумным коннектором и приемной колбой (1 л)

ХАРАКТЕРИСТИКИ

Материал	
XX15 047 00	Воронка, основание и крышка с трубкой из боросиликатного стекла; зажим из анодированного алюминия; подложка для фильтра из фриттованного стекла
Диаметр фильтра, мм	47
Площадь фильтрации, $см^2$	9.6
Объем	Воронка: 300 мл; колба: 1 л
Соединение на выходе	6 мм (1/4 in.) O.D. боковой отвод
Размеры	
Высота, см	43
Диаметр, см	Колба: 14; воронка: 7.6

ИНФОРМАЦИЯ ДЛЯ ЗАКАЗА

Наименование	Кат. №
Стеклянный фильтродержатель в сборе с колбой, основанием, крышкой, зажимом, 47 мм	XX1504700

ЗАПАСНЫЕ ЧАСТИ

№	Наименование	Кат. №
(1)	Стеклянная воронка, 300 мл, боросиликат	XX1004704
(2)	Стеклянное основание и крышка, 47 мм	XX1504702
(2)	Стеклянное основание и крышка со стальным экраном, 47 мм	XX1504732
(3)	Опорная пластина, 47 мм, нерж. сталь	XX2004708
(4)	Прокладка, ПТФЭ, 25 шт.	XX2004703
(6)	Колба, 1 л	XX1504705

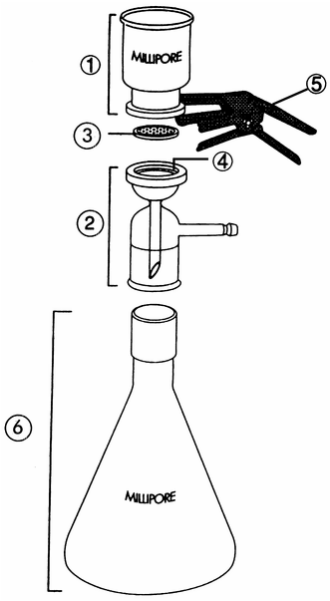

АКСЕССУАРЫ

Наименование	Кат. №
1 л воронка, 47 мм	XX1004707
Крышка для воронки, 47 мм, силикон	XX2504754
Пинцет для фильтров, нерж. сталь	XX6200006
Трубки, 3/16 in. ID x 140 см, силикон	XX7100004

МикроТех
119330, Москва, ул.Мосфильмовская 17Б
8(495)943-13-99, 8(495)778-68-00
info@mctex.ru www.ecolabmicrotex.ru

Стеклянные фильтродержатели, 47 мм

Из фриттованного стекла или покрытые ПТФЭ

Стальная опорная пластина с прокладкой из ПТФЭ

ПРИМЕНЕНИЕ

XX10 047 00

- Бактериологический анализ воды (с использованием 47 мм стерильных мембранных фильтров)
- Анализ взвешенных частиц (с использованием 47 мм глубинных фильтров)

XX10 047 20

- Бактериологический анализ, при котором необходимо автоклавирование фильтродержателя в сборе с мембраной

XX10 047 30

- Анализ механической контаминации топлива и гидравлических жидкостей
- Эксфолиативная цитология

ВНИМАНИЕ! Не используйте фильтродержатели со стеклянными (XX10 047 00) или стальными (XX10 047 30) пластинами с горючими веществами. Для этих целей подходит фильтродержатель XX10 047 20 со стеклянным основанием, покрытым ПТФЭ.

ХАРАКТЕРИСТИКИ

Материал	Воронка и основание из боросиликатного стекла; зажим из анодированного алюминия, силиконовая пробка
XX10 047 00	Опора для фильтров из фриттованного стекла
XX10 047 20	Воронка и основание, покрытые ПТФЭ
XX10 047 30	Опорная пластина для фильтра из нерж. стали
Диаметр фильтра, мм	47
Площадь фильтрации, см^2	9.6
Объем воронки, мл	300; имеется в наличии воронка 1 л
Диаметр префильтра, мм	35 (глубинный) или 47 (мембранный)
Соединение на выходе	Силиконовая пробка №8, подходит к стандарным 1л и 4л колбам Бунзена
Размеры	
Высота, см	22.9
Диаметр, см	7.6
Метод стерилизации	
XX10 047 00 и XX10 047 30	УФ-стерилизация или автоклавирование без фильтра
XX10 047 20	Автоклавирование в сборе с фильтром

МикроТех
119330, Москва, ул.Мосфильмовская 17Б
8(495)943-13-99, 8(495)778-68-00
info@mctex.ru www.ecolabmicrotex.ru

ИНФОРМАЦИЯ ДЛЯ ЗАКАЗА

Наименование	Кат. №
Стеклянный фильтродержатель с воронкой, основанием из фриттованного стекла, пробкой, зажимом, 47 мм	XX1004700
Стеклянный фильтродержатель, покрытый ПТФЭ, с воронкой, основанием, пробкой, зажимом, 47 мм	XX1004720
Стеклянный фильтродержатель со стальной опорной пластиной, 47 мм	XX1004730

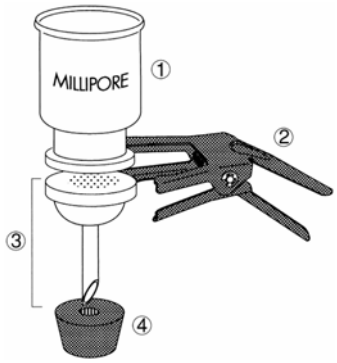

Фильтродержатель со стеклянной опорной пластиной для фильтра, XX10 047 00

ЗАПАСНЫЕ ЧАСТИ

Стеклянный фильтродержатель

№	Наименование	Кат. №
(1)	Стеклянная воронка, 300 мл, боросиликат	XX1004704
(2)	Зажим, 47 мм, алюминий	XX1004703
(3)	Основание для 47 мм стеклянного фильтродержателя	XX1004702
(4)	Пробка №8, силикон, 5 шт.	XX1004708

Стеклянный фильтродержатель, покрытый ПТФЭ

№	Наименование	Кат. №
(1)	Воронка, покрытая ПТФЭ, 300 мл	XX1004724
(3)	Стеклянное основание, покрытое ПТФЭ, 47 мм	XX1004722

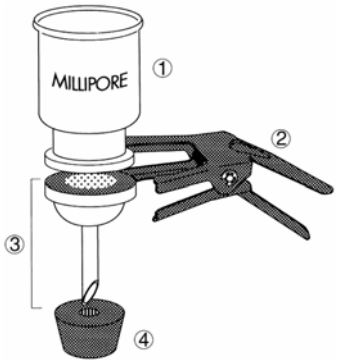

Фильтродержатель с опорной пластиной для фильтра, покрытой ПТФЭ, XX10 047 20

Стеклянный фильтродержатель со стальной пластиной

№	Наименование	Кат. №
(1)	Стеклянная воронка, 300 мл, боросиликат	XX1004704
(3)	Стеклянное основание с пластиной, 47 мм	XX1004732
(3)	Стеклянное основание без пластины, 47 мм	XX1004733
(4)	Опорная пластина, 47 мм, нерж. сталь	XX2004708
	Прокладка, ПТФЭ	XX2004703

АКСЕССУАРЫ

Наименование	Кат. №
Колба Бунзена, 1 л	XX1004705
Колба Бунзена, 4 л	XX1004744
Высокопроизводительный насос, 220 V/50 Hz	WP6222050

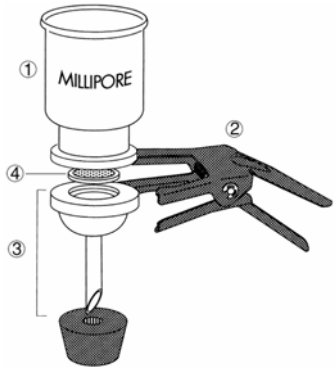

Фильтродержатель со стальной опорной пластиной для фильтра, XX10 047 30

МикроТех
119330, Москва, ул.Мосфильмовская 17Б
8(495)943-13-99, 8(495)778-68-00
info@mctex.ru www.ecolabmicrotex.ru

Система фильтрации MilliSolve™, 47 мм

Для закрытой фильтрации и переноса растворителей из одной емкости в другую. При использовании 300 мл воронки систему можно трансформировать в открытую.

ПРИМЕНЕНИЕ

- Автоматическая непрерывная фильтрация растворителей и буферов – нет нужды подливать раствор в процессе фильтрации
- Автоматический забор фильтруемого раствора исключает его контаминацию
- Коническое дно 2л приемной колбы позволяет получить доступ ко всему объему фильтруемого растворителя/буфера

Система MilliSolve создана для фильтрации буферов и растворителей для ВЭЖХ под действием вакуума. Система использует 0,45 мкм мембранные фильтры для удаления контаминантов, сокращающих время эксплуатации колонки. Вакуумная фильтрация также удаляет из буферов значительную часть растворенных газов, снижая риск возникновения пузырьков, способных взаимодействовать с оборудованием для ВЭЖХ.

При автоматической и непрерывной фильтрации нет нужды в добавлении жидкости в воронку в процессе фильтрации. Это закрытая система фильтрации, что особенно важно при работе с опасными жидкостями.

Если все же требуется фильтрация в открытой системе, вакуумную крышку можно заменить на 300 мл воронку.

ИНФОРМАЦИЯ ДЛЯ ЗАКАЗА

Наименование	Кат. №
Система фильтрации MilliSolve, с 2л колбой	XX1604700

ЗАПАСНЫЕ ЧАСТИ

Наименование	Кат. №
Колба, 2л	XX1604705
Стеклянное основание и крышка, 47 мм	XX1504702
Стеклянная воронка, 300 мл, боросиликат	XX1004704

АКСЕССУАРЫ

Наименование	Кат. №
Вакуумная колба, 5 л, с коническим дном, стекло	XX1604706
Стеклянное основание и крышка со стальной опорной пластиной, 47 мм	XX1504732
Мембраны Fluoropore, ПТФЭ, 0,5 мкм, 47 мм, белые	FHUP04700
Мембраны Durapore, PVDF, гидрофильные, 0,45 мкм, 47 мм, белые	HVLP04700

МикроТех
119330, Москва, ул.Мосфильмовская 17Б
8(495)943-13-99, 8(495)778-68-00
info@mctex.ru www.ecolabmicrotex.ru

Стеклянный фильтродержатель, 90 мм

ПРИМЕНЕНИЕ

Вакуумная фильтрация водных, органических или агрессивных жидкостей для анализа механической контаминации. Также рекомендован для фильтрации ВЭЖХ растворителей.

Не используйте фильтродержатель для фильтрации горючих жидкостей!

ХАРАКТЕРИСТИКИ

Материал	Воронка, основание и насадка с отводом из боросиликатного стекла; опорная пластина из нерж. стали, покрытой ПТФЭ, зажим из анодированного алюминия
Диаметр фильтра, мм	90
Объем воронки, л	1
Соединение на выходе	6 мм (1/4 in.) O.D. насадка с отводом для подключения вакуума

ИНФОРМАЦИЯ ДЛЯ ЗАКАЗА

Наименование	Кат. №
Стеклянный фильтродержатель с опорной пластиной из нерж. стали, 90 мм	XX1009020

ЗАПАСНЫЕ ЧАСТИ

Наименование	Кат. №
Воронка, 1 л, 90 мм	XX1009000
Вакуумное основание и насадка, 90 мм	XX1009004
Пластина из нерж. стали, покрытая ПТФЭ, 90 мм	XX1009002
Прокладка, ПТФЭ	XX1009010
Зажим, анодированный алюминий	XX1009003

АКСЕССУАРЫ

Наименование	Кат. №
Колба Бунзена, 2 л	XX1604705
Колба Бунзена, 5 л, с коническим дном, стекло	XX1604706
Пинцет для фильтров, нерж. сталь	XX6200006

МикроТех
119330, Москва, ул.Мосфильмовская 17Б
8(495)943-13-99, 8(495)778-68-00
info@mctex.ru www.ecolabmicrotex.ru

Пластиковые фильтродержатели

Система фильт

Система Sterifil

Фильтродержатель Sterifil 50(

ПРИМЕНЕНИЕ

Для общих целей лабораторной фильтрации и фильтрации образцов для анализа механической или биологической контаминации. Закрытость системы предотвращает возможность контаминации образца и фильтрата из окружающей среды. Имеется в наличии воронка Sterifil (без приемной емкости и крышки) для использования со стандартной 1 л колбой Бунзена или гребенкой.

ХАРАКТЕРИСТИКИ

Материал	Воронка, крышка, приемная емкость – полисульфон; основание держателя и опорная пластина для фильтра – полипропилен; пробка – силикон	
Диаметр фильтра, мм	47	
Площадь фильтрации, см^2	13.8	15.2
Объем воронки, мл	250 или 500	
Диаметр префильтра, мм	42 (глубинный) или 47 (мембранный)	
Соединение на выходе	Пробка держателя совместима со стандартной 1 л колбой Бунзена	
Соединения приемной емкости	Порты приемной емкости совместимы с 6 мм (1/4") I.D. вакуумными трубками или с вакуумным соединением male Luer	
Размеры	**Sterifil**	**Sterifil 500**
Высота, см	20.3	14.5
Диаметр, см	7.6	8.5

МикроТех
119330, Москва, ул.Мосфильмовская 17Б
8(495)943-13-99, 8(495)778-68-00
info@mctex.ru www.ecolabmicrotex.ru

ИНФОРМАЦИЯ ДЛЯ ЗАКАЗА

Наименование	Шт./уп.	Кат. №
Система Sterifil, 47 мм	1	XX1104700
Фильтродержатель Sterifil, 250 мл, включает компоненты от (1) до (9)	1	XX1104710
Фильтродержатель Sterifil, 500 мл	1	XX11J4750

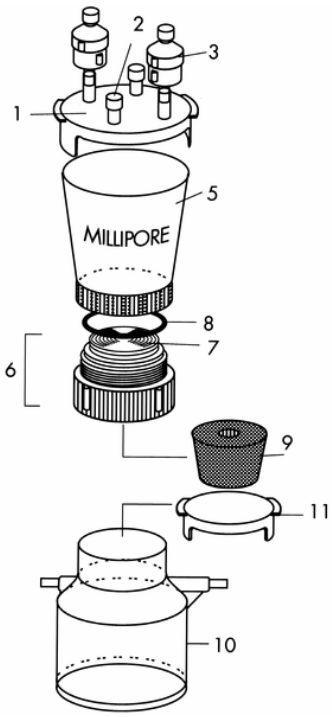

ЗАПАСНЫЕ ЧАСТИ

№	Наименование	Шт./уп.	Кат. №
(1)	Крышка для воронки Sterifil	1	XX1104703
(2)	Крышки, резина	100	XX1104711
(3)	Фильтродержатель Swinnex, 13 мм	10	SX0001300
	Стекловолоконный префильтр, AP25, 13 мм	100	AP2501300
(5)	Воронка Sterifil, 250 мл, 47 мм, полисульфон	1	XX1104704
(6)	Основание и опорная пластина	1	XX1104702
(7)	Опорная пластина, 47 мм, полипропилен	1	XX1104715
(8)	Уплотнительное кольцо, (5-329) для фильтродержателя Swinnex 47 мм, силикон	10	XX1104707
(9)	Пробка №8, 9.5 мм (3/8 in.), силикон	5	XX2004718
(10)	Приемная емкость Sterifil, 250 мл	1	XX1104705
(11)	Крышка для приемной емкости Sterifil	1	XX1104706

АКСЕССУАРЫ

Наименование	Шт./уп.	Кат. №
Ручной вакуумный насос, полипропилен	1	XKEM00107
3-местная гребенка, 47 мм, ПВХ	1	XX2604735
Высокопроизводительный насос, 220 V/50 Hz	1	WP6222050

МикроТех
119330, Москва, ул.Мосфильмовская 17Б
8(495)943-13-99, 8(495)778-68-00
info@mctex.ru www.ecolabmicrotex.ru

12-местная система фильтрации 1225

Система 1225 фильтрует до 12 индивидуальных образцов в 15 мл пробирки

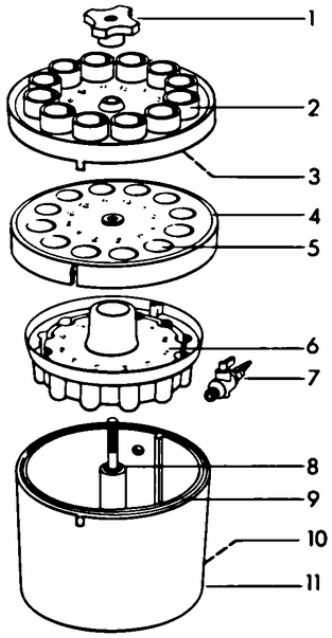

ПРИМЕНЕНИЕ

Одновременная вакуумная фильтрация до 12 образцов для быстрого анализа ретентата или фильтрата. Нумерация на крышке позволяет не перепутать образцы.

ХАРАКТЕРИСТИКИ

Материал	Крышка, камера, винт, клапан – стеклонаполненный полипропилен; штатив для пробирок, опорные пластины – полипропилен; дренаж – полиэтилен высокой плотности; болт – 316 нерж. сталь
Диаметра фильтра, мм	24 или 25
Площадь фильтрации, см^2	2.7 на фильтр
Объем, мл	15
Соединения	1/4 in. NPTF
Размеры	
Высота, см	17.7
Диаметр, см	20.5
Масса, кг	2.9
Метод стерилизации	Можно автоклавировать как минимум 20 раз (без пластин и уплотнительных колец)
Химическая совместимость	Система устойчива к кислотам и основаниям. Устойчива к растворителям при температуре <80 °C.

ИНФОРМАЦИЯ ДЛЯ ЗАКАЗА

Наименование	Шт./уп.	Кат. №
Система фильтрации 1225	1	XX2702550

КОМПОНЕНТЫ

№	Наименование	Шт./уп.	Кат. №
(1)	Винт	1	YY2214257
(2)	Верхняя крышка	1	5162
(3)	Уплотнительное кольцо, силикон	30	XX2702509
(4)	Поддерживающая крышка	1	5163
(5)	Опорная пластина, 25 мм, полипропилен	30	XX2702510
(7)	Клапан, стеклонаполненный полипропилен	1	XX11000PP
	Трубки, 1/4 in. x 23 in., латекс	1	XX2504755

МикроТех
119330, Москва, ул.Мосфильмовская 17Б
8(495)943-13-99, 8(495)778-68-00
info@mctex.ru www.ecolabmicrotex.ru

Гребенки

ХАРАКТЕРИСТИКИ

Материал			
3- и 6-местные стальные гребенки	Корпус, 3-ходовые клапаны, опора для фильтродержателя – нерж. сталь; ручки – анодированный алюминий; коннектор для трубок и заглушка – нерж. сталь		
3-местные, ПВХ	Корпус – ПВХ;2-ходовой клапан – нерж. сталь; адапторы для трубок и ручки – полипропилен		
Держатель	Совместим с силиконовой пробкой №8		
Соединения	Адапторы для трубок 3/16 in. к 1/4 in.; каждый держатель оснащен клапаном		
	3-местная, сталь	**6-местная, сталь**	**3-местная, ПВХ**
Размеры			
Длина, см	45.1	87.6	45.1
Ширина, см	15.2	15.2	11.4
Высота, см	15.2	15.2	11.4
Масса, кг	5	7.7	1.5
Метод стерилизации	Автоклавирование при 121 °C	Автоклавирование при 121 °C	Нельзя автоклавировать

ПРИМЕНЕНИЕ

Вакуумные гребенки обеспечивают одновременную фильтрацию 3 или 6 образцов. Для использования с ними подходят стеклянные, пластиковые или стальные фильтродержатели со стандартной силиконовой пробкой №8 на выходе.

Гребенки подсоединяются к единому источнику вакуума и имеют отдельные контрольные клапаны для каждого места, что обеспечивает их независимую работу.

ИНФОРМАЦИЯ ДЛЯ ЗАКАЗА

Наименование	Шт./уп.	Кат. №
6-местная гребенка, 47 мм, нерж. сталь	1	XX2504700
3-местная гребенка, 47 мм, нерж. сталь	1	XX2504735
3-местная гребенка, 47 мм, ПВХ	1	XX2604735

ЗАПАСНЫЕ ЧАСТИ

Для стальной гребенки

Наименование	Шт./уп.	Кат. №
Опора для фильтродержателя, нерж. сталь	1	XX2504701
3-ходовой клапан	1	XX2504702
Адаптор для трубок, 1/4 in. NPTM к 3/8 in. ID	1	XX2504705
Концевой кронштейн, алюминий	1	15201
Заглушка, 1/4 in. NPT, нерж. сталь	2	YY1301009

Для гребенки из ПВХ

Наименование	Шт./уп.	Кат. №
Опора для фильтродержателя, ПВХ	1	XX2604701
2-ходовой клапан, 1/4 x 1/4 in. NPTM	1	XX2604702
Адаптор для трубок, 1/4 in. NPTF к 5/16 in. ID, полипропилен	2	XX4304704

АКСЕССУАРЫ

Наименование	Шт./уп.	Кат. №
Пинцет для фильтров, нерж. сталь	1	XX6200006
Колба Бунзена, 1 л	1	XX1004705
Адаптор, 1/4 in. NPTF к 5/16 in. ID, полипропилен	2	XX4304704
Фильтр Millex-FG, 0.2 мкм, гидрофобный ПТФЭ, 25 мм	50	SLFG025LS
Высокопроизводительный насос, 220 V/50 Hz	1	WP6222050

МикроТех
119330, Москва, ул.Мосфильмовская 17Б
8(495)943-13-99, 8(495)778-68-00
info@mctex.ru www.ecolabmicrotex.ru

АКСЕССУАРЫ

Колбы

ПРИМЕНЕНИЕ

Боковые отводы подключают к источнику вакуума с помощью трубок 3/8" I.D.
1 л и 4 л совместимы с пробкой №8, 125 мл – с пробкой №5.

ИНФОРМАЦИЯ ДЛЯ ЗАКАЗА

Наименование	Шт./уп.	Кат. №
Колба, 125 мл	1	XX1002505
Колба, 1 л	1	XX1004705
Колба, 4 л	1	XX1004744

АКСЕССУАРЫ

Наименование	Шт./уп.	Кат. №
Пробка №5, силикон	5	XX1002508
Пробка №8, силикон	5	XX1004708
Трубки 3/16 in x 140 см, силикон	1	XX7100004

Пинцет

ИНФОРМАЦИЯ ДЛЯ ЗАКАЗА

Наименование	Шт./уп.	Кат. №
Пинцет для фильтров, нерж. сталь	1	XX6200006

МикроТех
119330, Москва, ул.Мосфильмовская 17Б
8(495)943-13-99, 8(495)778-68-00
info@mctex.ru www.ecolabmicrotex.ru

НАСОСЫ

Вакуумно-нагнетательные насосы

ПРИМЕНЕНИЕ

Высокопроизводительный насос имеет плунжерную конструкцию, что обеспечивает высокую мощность.

Химически устойчивый насос является диафрагменным и может использоваться с агрессивными химическими соединениями и растворителями.

Оба насоса идут в комплекте с 70 см 1/4" трубок и фильтром Millex FA_{50} для защиты от попадания жидкости в насос.

Химически устойчивый (слева) и высокопроизводительный (справа) насосы

ХАРАКТЕРИСТИКИ

	Высокопроизводительный насос	Химически устойчивый насос
Макс. вакуум, mbar (in. Hg)	921 (27.2)	813 (24)
Макс. давление, bar (psig)	5.4 (80)	2.45 (35)
Макс. скорость потока, л/мин (CFM)	34 (1.2)	37 (1.3)
Материал – головка, корпус, регулятор	Литой алюминий	Литой алюминий
Масса, кг	5.3	4.1
Размеры, см H x W x L	20.3 x 22.9 x 25.4	17.8 x 17.8 x 20.3
Соединения	1/4"	1/4"

ИНФОРМАЦИЯ ДЛЯ ЗАКАЗА

Наименование	Кат. №
Химически устойчивый насос, 220 V/50 Hz	WP6122050
Сервисный набор для химически устойчивого насоса	WP61MNT00
Набор для ремонта химически устойчивого насоса	WP61RBD00
Высокопроизводительный насос, 220 V/50 Hz	WP6222050
Сервисный набор для высокопроизводительного насоса	WP62MNT00
Набор для ремонта высокопроизводительного насоса	WP62RBD00

МикроТех
119330, Москва, ул.Мосфильмовская 17Б
8(495)943-13-99, 8(495)778-68-00
info@mctex.ru www.ecolabmicrotex.ru

Вакуумные насосы Millivac™

ПРИМЕНЕНИЕ

Компактные вакуумные насосы Millivac не требуют обслуживания и обеспечивают надежный источник вакуума для фильтрации и других лабораторных применений. Запатентованная конструкция диафрагмы позволила снизить размеры насоса по сравнению с аналогичными моделями других производителей.

- Millivac Mini – для фильтрации воды и водных растворов
- Millivac Maxi – для фильтрации больших объемов или вязких растворов
- Насос Millivac Maxi является герметичным, имеет диафрагму, покрытую ПТФЭ, и совместим со слабо агрессивными газами и парами.

ХАРАКТЕРИСТИКИ

	Millivac Mini	Millivac Maxi
Материал	Головка – Ryton; мембрана – EPDM, клапаны – Viton®	Диафрагма, покрытая ПТФЭ, с клапанами из FFPM
Макс. вакуум, л/мин	6	16
Соединения	Коннектор для 4 мм I.D. трубок	Коннектор для 6 мм I.D. трубок
Размеры		
Длина, см	22.6	36.1
Ширина, см	9	9
Высота, см	14.1	14.1
Масса, кг	1.9	3.95

ИНФОРМАЦИЯ ДЛЯ ЗАКАЗА

Наименование	Кат. №
Вакуумный насос Millivac-Mini, 230 V	XF5423050
Вакуумный насос Millivac Maxi, 230 V	SD1P014M04

Все насосы Millivac идут с 70 см вакуумных трубок и фильтрами Millex-FG_{50} для защиты от попадания влаги в насос.

АКСЕССУАРЫ

Наименование	Кат. №
Фильтр Millex-FG, 0.20 мкм, гидрофобный ПТФЭ, 50 мм	SLFG05010
Колба Бунзена, 1 л	XX1004705
Силиконовая пробка № 8, отверстие 9.5 мм	XX2004718

МикроТех
119330, Москва, ул.Мосфильмовская 17Б
8(495)943-13-99, 8(495)778-68-00
info@mctex.ru www.ecolabmicrotex.ru

Перистальтические насосы

ИНФОРМАЦИЯ ДЛЯ ЗАКАЗА

Насос

Наименование	Кат. №
Перистальтический насос с переменной скоростью, 230 V/50 Hz	XX8200230

Головки насоса

Наименование	Кат. №
Головка насоса, 1000 мл/мин 600 RPM	XX80EL004
Головка насоса, 1650 мл/мин 600 RPM	XX80EL005

ПРИМЕНЕНИЕ

Перистальтические насосы Millipore рекомендованы для очистки и стерилизации культуральных сред и других жидкостей с помощью фильтрующих насадок Milli-pak. Также их можно использовать для устройств Millipore, работающих в тангенциальном потоке (напр., система Pellicon).

АКСЕССУАРЫ

Трубки для головки XX80 000 03

Наименование	Кат. №
Трубки, 1/8 in. I.D. x 7.6 м, 20 psi, силикон	XX8000023
Трубки, 1/8 in. I.D. x 7.6 м, 30 psi, Tygon	XX8000T23

Трубки для головки XX80 EL0 04

Наименование	Кат. №
Трубки, 3/16 in. I.D. x 7.6 м, силикон	XX8000024
Трубки, 3/16 in. I.D. x 7.6 м, Tygon	XX8000T24
Трубки, 3/16 in. I.D.x 7.6 м, 30 psi, Norprene	XX8000N24

Трубки для головки XX80 EL0 05

Наименование	Кат. №
Трубки, 1/4 in. I.D.x 7.6 м, силикон	XX8000025
Трубки, 1/4 in. I.D. x 7.6 м, Tygon	XX8000T25
Трубки, 1/4 in. I.D x 7.6 м, Norprene	XX8000N25

Перистальтические насосы Easy-Load®, 0.16–13 л/мин
Большие объемы; включает головку насоса и трубки

Наименование	Кат. №
Насос Easy-Load 230 V/50 Hz	XX80EL230

Запасные части

Наименование	Кат. №
Головка насоса Easy-Load 13 л/мин	XX80EL001
Трубки для насоса Easy-Load, 3/8 in. ID, силикон	XX802GS25
Трубки для насоса Easy-Load, 3/8 in. ID, Tygon	XX802GT50
Трубки для насоса Easy-Load, 1/2 in. ID, силикон	XX803GS25
Трубки для насоса Easy-Load, Norprene	XX803GN50

МикроТех
119330, Москва, ул.Мосфильмовская 17Б
8(495)943-13-99, 8(495)778-68-00
info@mctex.ru www.ecolabmicrotex.ru

Перистальтические насосы с фиксированной скоростью

- Обеспечивает постоянную скорость потока 80 – 100 мл/мин
- 60 RPM
- Для использования с фильтрующими элементами Sterivex

ИНФОРМАЦИЯ ДЛЯ ЗАКАЗА

Наименование	Кат. №
Перистальтический насос с фиксированной скоростью, 230 V/50 Hz	XX8023EL0

ЗАПАСНЫЕ ЧАСТИ

Наименование	Кат. №
Трубки, 3/16 in. I.D. x 7.6 м, силикон	XX8000024
Головка насоса, 1000 мл/мин 600 RPM	XX80EL004

Ручные насосы и шприцы

ИНФОРМАЦИЯ ДЛЯ ЗАКАЗА

Наименование	Шт./уп.	Кат. №
Пластиковые шприцы, 50 мл Luer slip, полипропилен	5	XX1105005
Ручной вакуумный насос, полипропилен	1	XKEM00107
Ручной вакуумный насос, нерж. сталь	1	XX6200035

МикроТех
119330, Москва, ул.Мосфильмовская 17Б
8(495)943-13-99, 8(495)778-68-00
info@mctex.ru www.ecolabmicrotex.ru

Сосуды для работы под давлением

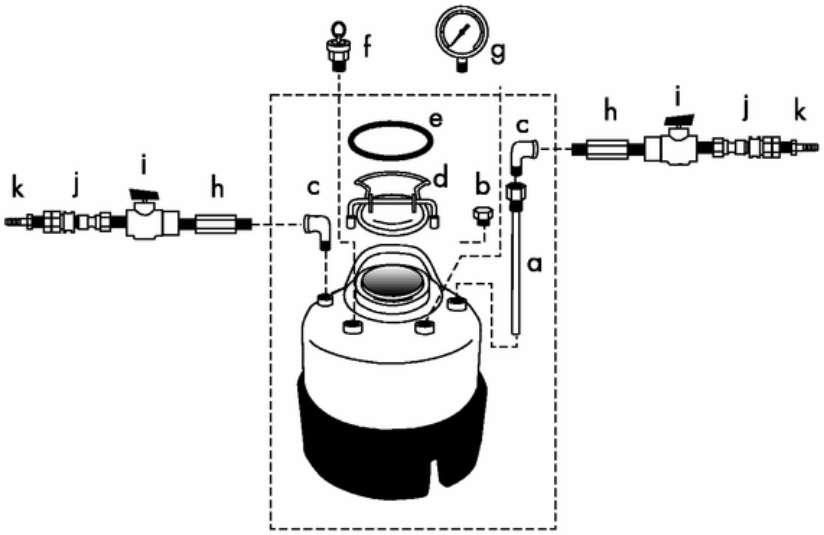

Сосуды из нерж. стали объемом до 20 л

Детали a – e поставляются в комплекте с сосудом.
Детали f – k доступны как аксессуары.

ИНФОРМАЦИЯ ДЛЯ ЗАКАЗА

Наименование	Кат. №
Сосуд нерж., 1 gal	XX6700P01
Сосуд нерж., 5 л	XX6700P05
Сосуд нерж., 10 л	XX6700P10
Сосуд нерж., 20 л	XX6700P20

Аппарат для тестирования точки пузырька

ЗАПАСНЫЕ ЧАСТИ И АКСЕССУАРЫ

	Наименование	Кат. №
a	Погружная труба, 5 л сосуд	6977
a	Погружная труба, 10 л сосуд	6978
a	Погружная труба, 20 л сосуд	6979
b	Заглушка, 1/4 in. NPT, нерж. сталь	YY1301009
c	Наружное колено, 1/4 in. NPTF к M	XX6700104
d	Крышка сосуда	6976
e	Уплотнительное кольцо, Viton A	XX6700059
f	Выпускной клапан, 7 bar, ASME	XX6700L24
g	Манометр, 1/4 in. ASME	XX6700L15
g	Манометр, 0–7 bar	YY1301015
k	Адаптор, M, 1/2 in. NPT к 1/4-1/2 in. ID	XX6700L11
	Трубки, 3/8 in. ID x 3 м, ПВХ	XX6700034
	Трубки для работы под давлением, 1/2 in. ID	XX6700035
j	Ниппель и муфта, 1/4 in. NPTM	XX6700030
h	Шестигранный ниппель, 1/4 in. NPTM 51 мм., нерж. сталь	XX6700125
	Тефлоновая лента 12.5 мм x 6.6 м рулон	TP0001326
	Набор аксессуаров f – k	XX67000PK
	Аппарат для тестирования точки пузырька	XX6700L55

MILLIPORE

Для размещения заказа
и получения консультации
пожалуйста, обращайтесь в ООО "МикроТех"

МикроТех

119330, Москва, ул.Мосфильмовская 17Б
8(495)943-13-99, 8(495)778-68-00
info@mctex.ru www.ecolabmicrotex.ru